SILNICE I/36 – KAT. S 9,5/50
VZOROVÝ PŘÍČNÝ ŘEZ V KM 0,021 71
(KOMUNIKACÍ A STEZKOU PRO PĚŠÍ A CYKLISTY)

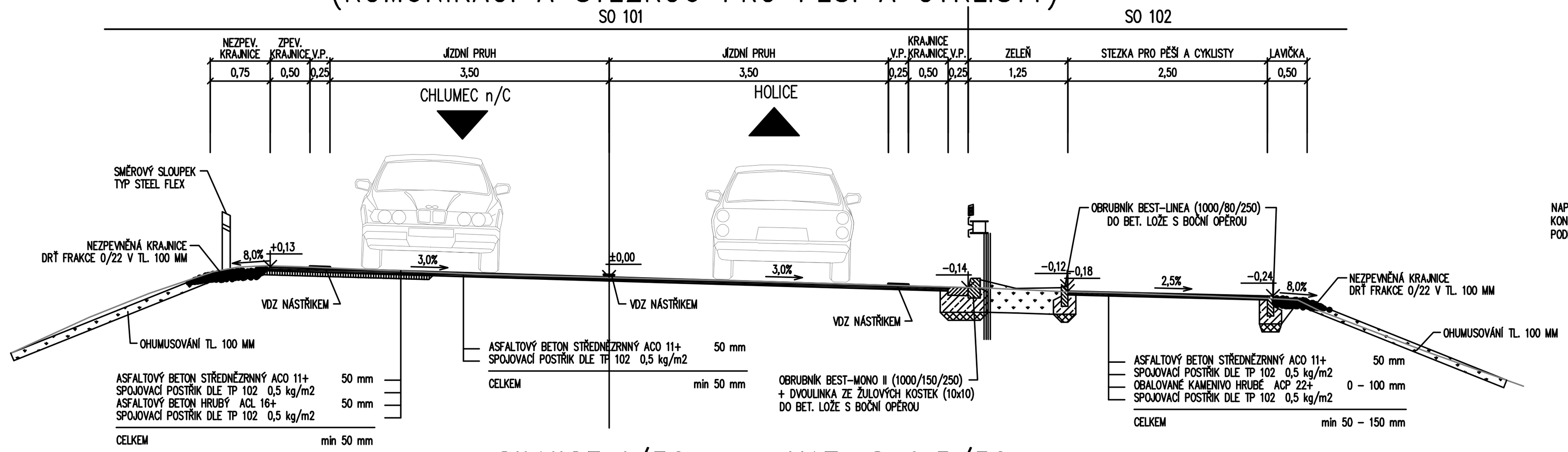

VZOROVÝ PŘÍČNÝ ŘEZ OCHRANNÝM OSTRŮVKEM

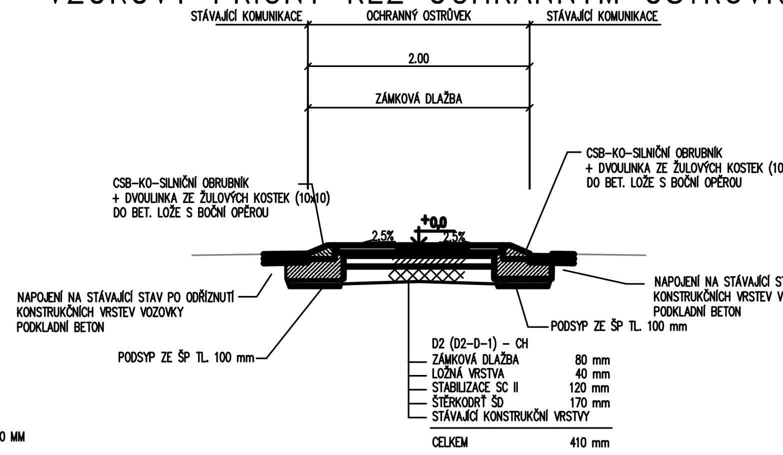

VZOROVÝ PŘÍČNÝ ŘEZ OCHRANNÝM OSTRŮVKEM

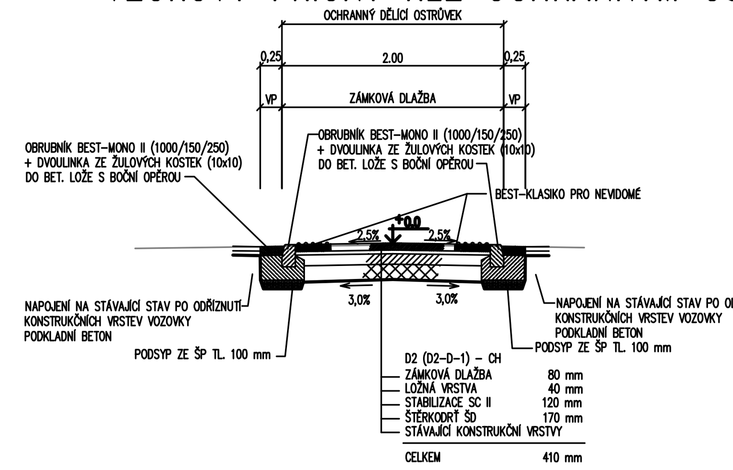

DETAIL SNÍŽENÉ OBRUBY–PŘESAH VAROVNÉHO PÁS
NAPOJENÍ SIGNÁLNÍHO PÁSU

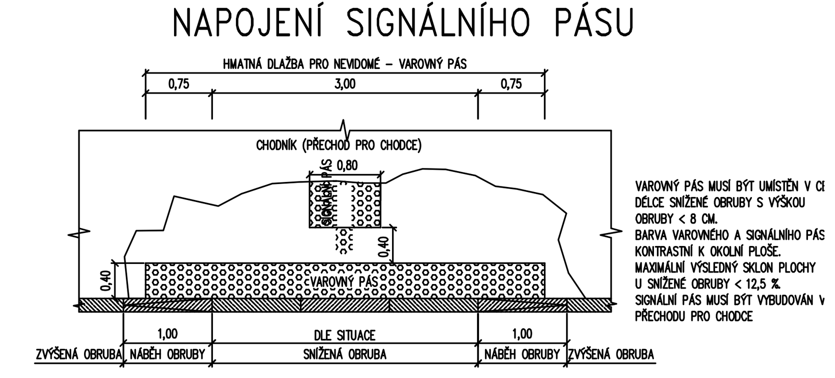

ODSAZENÍ 30 AŽ 50 CM
U MÍSTA PRO PŘECHÁZENÍ

SILNICE I/36 – KAT. S 9,5/50
VZOROVÝ PŘÍČNÝ ŘEZ V KM 0,112 11
(KOMUNIKACÍ, ZASTÁVKOU MHD A STEZKOU PRO PĚŠÍ A CYKLISTY)

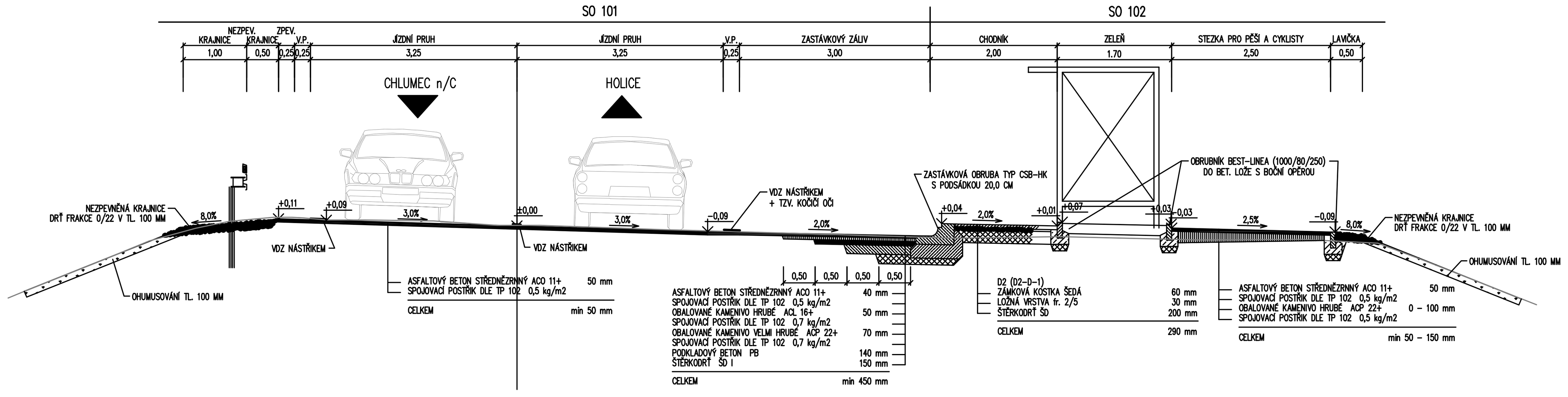

SILNICE I/36 – KAT. S 9,5/50
VZOROVÝ PŘÍČNÝ ŘEZ V KM 0,176 00
(KOMUNIKACÍ, ZASTÁVKOU MHD A STEZKOU PRO PĚŠÍ A CYKLISTY)

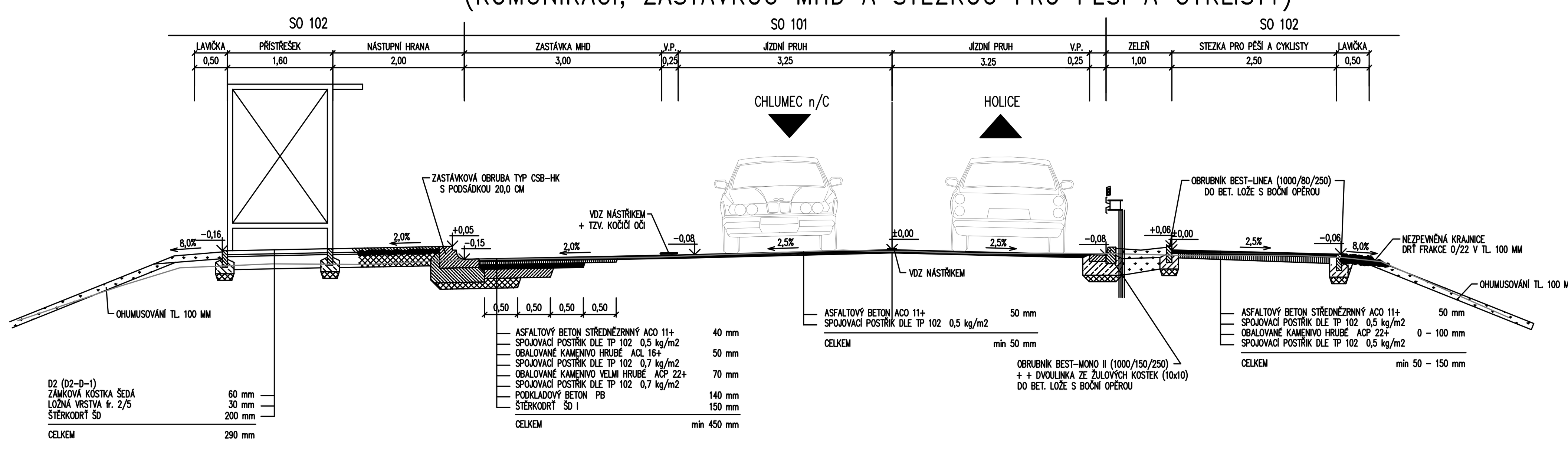

Vypracoval: Michal Hornýš	Zodp. projektant: Ing. Michal Hornýš	Kontroloval: Ing. Leoš Jelínek
Kraj: Pardubický	Traťový úsek/Obec: Pardubice	
Objednatel: SÚS Pardubického kraje, Doubravice 98, 533 53 Pardubice		
Akce: ÚPRAVA KŘIŽOVATKY SILNIC I/36 A III/3239 V PARDUBICÍCH – DOUBRAVICE		
Obsah výkresu: VZOROVÉ PŘÍČNÉ ŘEZY		

PRODIN	
Formát	4xA4
Datum	12/2016
Účel	DSP+PDPS
Č. zakázky	3110-16-042
Změna	Č. kopie
Měřítko	1:50
Část dokumentace	C.1
Č. výkresu	.3