SILNICE I/36 – KAT. S 9,5/50
VZOROVÝ PŘÍČNÝ ŘEZ V KM 0,021 71
(KOMUNIKACÍ A STEZKOU PRO PĚŠÍ A CYKLISTY)

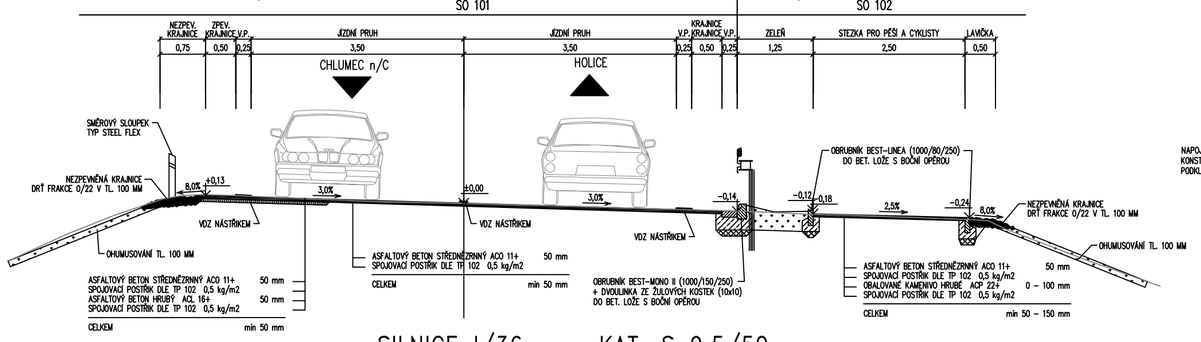

VZOROVÝ PŘÍČNÝ ŘEZ OCHRANNÝM OSTRŮVKEM

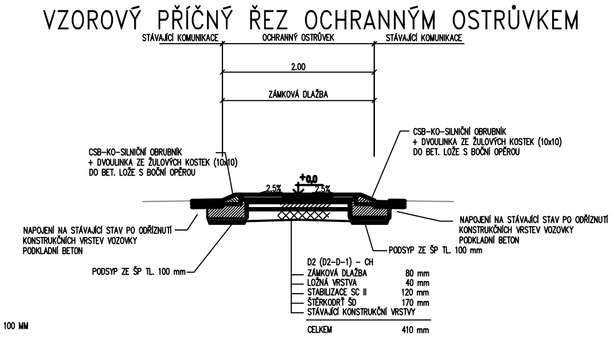

VZOROVÝ PŘÍČNÝ ŘEZ OCHRANNÝM OSTRŮVKEM

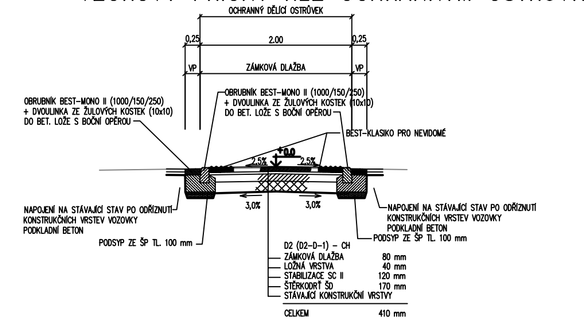

DETAIL SNÍŽENÉ OBRUBY–PŘESAH VAROVNÉHO PÁS NAPOJENÍ SIGNÁLNÍHO PÁSU

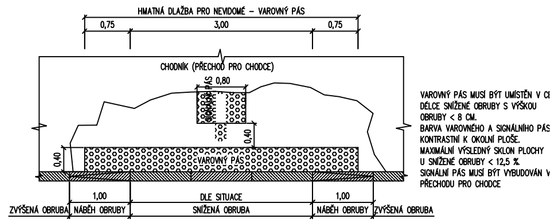

ODSAZENÍ 30 AŽ 50 CM U MÍSTA PRO PŘECHÁZENÍ

SILNICE I/36 – KAT. S 9,5/50
VZOROVÝ PŘÍČNÝ ŘEZ V KM 0,112 11
(KOMUNIKACÍ, ZASTÁVKOU MHD A STEZKOU PRO PĚŠÍ A CYKLISTY)

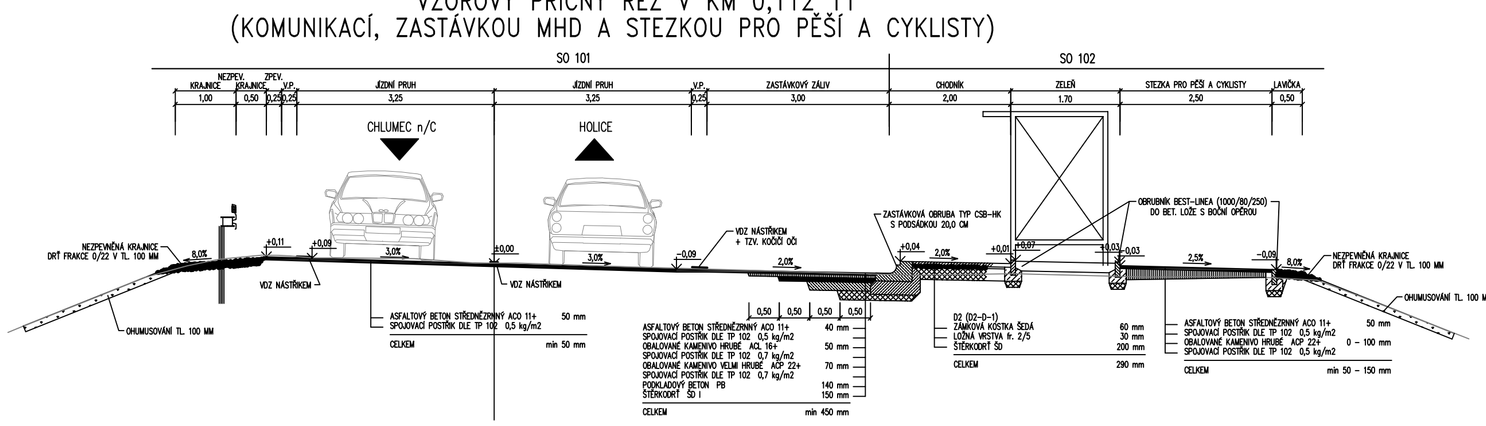

SILNICE I/36 – KAT. S 9,5/50
VZOROVÝ PŘÍČNÝ ŘEZ V KM 0,176 00
(KOMUNIKACÍ, ZASTÁVKOU MHD A STEZKOU PRO PĚŠÍ A CYKLISTY)

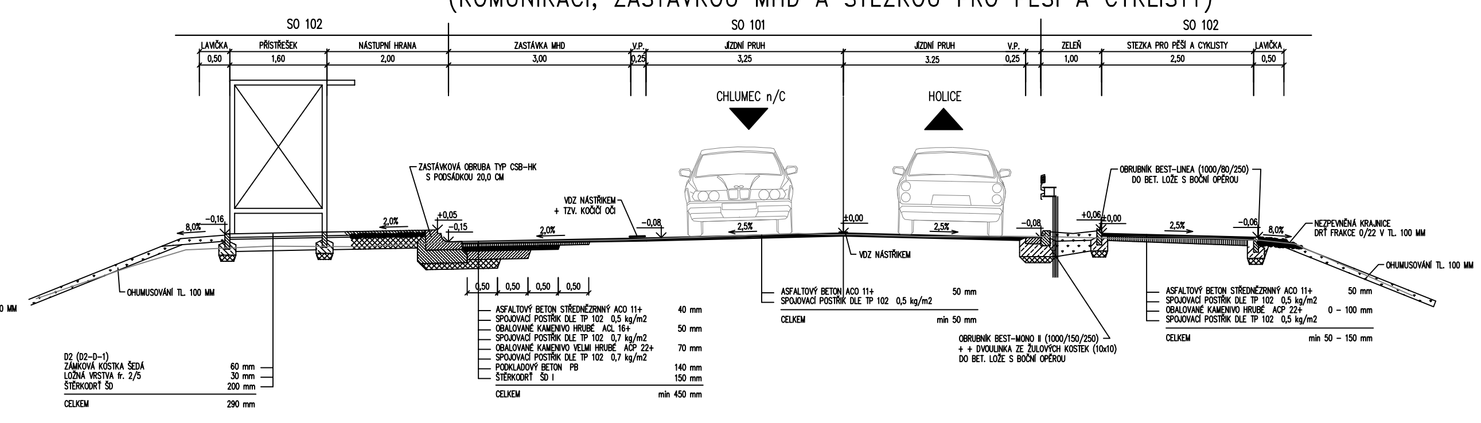

Vypracoval: Michal Hornýš	Zodp. projektant: Ing. Michal Hornýš	Kontroloval: Ing. Leoš Jelínek	PRODIN
Kraj: Pardubický	Trvalý sídl./Obec: Pardubice		
Objednatel: SÚS Pardubického kraje, Doubravice 98, 533 53 Pardubice			
Akce: ÚPRAVA KŘIŽOVATKY SILNIC I/36 A III/3239 V PARDUBICÍCH – DOUBRAVICE			Formát: 4x4
			Datum: 12/2016
			Účel: DSP+PDPS
			Č. zakázky: 3110-16-042
			Změna: Č. kopie
			Měřítko: 1:50
Obsah výkresu: VZOROVÉ PŘÍČNÉ ŘEZY			Část dokumentace: C.2 / Č. výkresu: .3