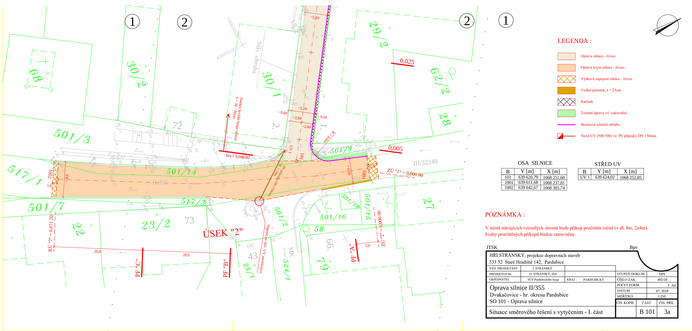
ÚSEK "2"
LEGENDA :
Opava silnice - živice
Opava krýta silnice - živice
Výkopové napojení silnice - živice
Vodící proužek, t = 25cm
Kořínek
Tvrdmé spoje vč. zatravnění
Betonová silniční obruba
Nová UV (550/500) vč. PŘ přípojky DN 150mm
OSA SILNICE
B Y [m] X [m]
101 539 020,79 1068 252,80
1001 539 011,88 1068 252,81
1002 539 042,57 1068 301,74
STŘED UV
B Y [m] X [m]
UV 17 539 024,92 1068 252,80
POZNÁMKA :
V místě stávajících vzrostlých stromů bude příkop pročištěn ručně (v dl. 8m, 2x4m).
Svahy pročištěných příkopů budou zatravněny.
ITSK Brno
HH STRANSKÝ, projekce dopravních staveb
533 52 Staré Hradiště 142, Pardubice
VED. PROJEKTANT: J. UNZOVÁ Ř.
PROJEKTANT: Ing. O. UNZOVÁ Dr. KAČ. PARSONS.KAT.
OBJEDNATEL: ZÚ Pardubického kraje
STUPEŇ DOKUM.: DPS
ZÁKLADNÍ ÚZ.: 4011/0
POČET FORM.: 3 - 34
DATUM: 07. 2018
MĚŘÍTKO: 1:250
Opava silnice II/355
Dvakačovice - hr. okresu Pardubice
SO 101 - Opava silnice
Situace směrového řešení a vytýčením - I. část
Pk. KOPÍE: Část: Čís. PRIL.
B 101 3a

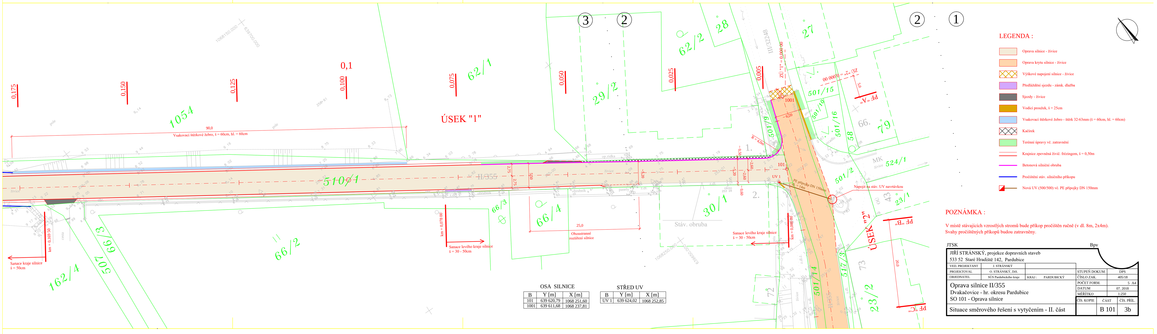
ÚSEK "1"
LEGENDA :
Opava silnice - živice
Opava krýta silnice - živice
Výkopové napojení silnice - živice
Předlážděná spoda - záhlí, dlažba
Spody - živice
Vodící proužek, t = 25cm
Tvrdmé spoje vč. zatravnění
Kopírce sjezdová živ. štěrkopísu, t = 0,50m
Betonová silniční obruba
Použitelné stáv. silničního příkopu
Nová UV (500/500) vč. PŘ přípojky DN 150mm
OSA SILNICE
B Y [m] X [m]
101 539 020,79 1068 252,80
1001 539 011,88 1068 252,81
1002 539 042,57 1068 301,74
STŘED UV
B Y [m] X [m]
UV 17 539 024,92 1068 252,80
POZNÁMKA :
V místě stávajících vzrostlých stromů bude příkop pročištěn ručně (v dl. 8m, 2x4m).
Svahy pročištěných příkopů budou zatravněny.
ITSK Brno
HH STRANSKÝ, projekce dopravních staveb
533 52 Staré Hradiště 142, Pardubice
VED. PROJEKTANT: J. UNZOVÁ Ř.
PROJEKTANT: Ing. O. UNZOVÁ Dr. KAČ. PARSONS.KAT.
OBJEDNATEL: ZÚ Pardubického kraje
STUPEŇ DOKUM.: DPS
ZÁKLADNÍ ÚZ.: 4011/0
POČET FORM.: 3 - 34
DATUM: 07. 2018
MĚŘÍTKO: 1:250
Opava silnice II/355
Dvakačovice - hr. okresu Pardubice
SO 101 - Opava silnice
Situace směrového řešení a vytýčením - II. část
Pk. KOPÍE: Část: Čís. PRIL.
B 101 3b

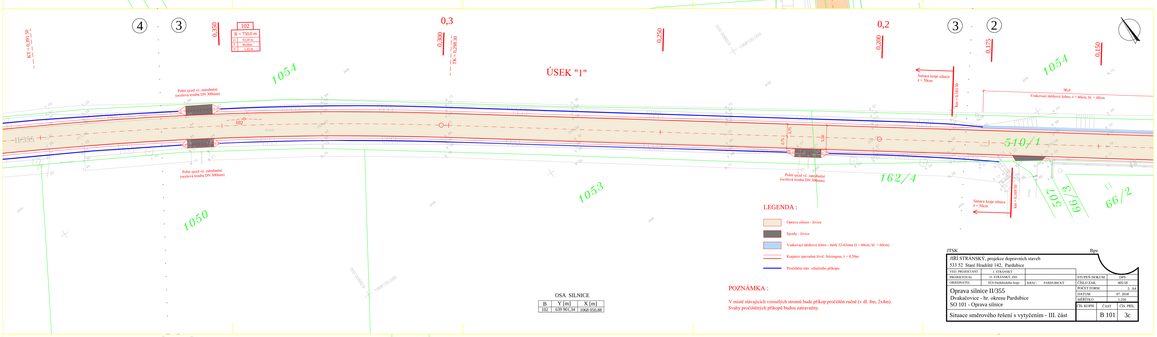
ÚSEK "1"
LEGENDA :
Opava silnice - živice
Spody - živice
Tvrdmé spoje vč. zatravnění
Kopírce sjezdová živ. štěrkopísu, t = 0,50m
Použitelné stáv. silničního příkopu
OSA SILNICE
B Y [m] X [m]
102 539 301,34 1068 250,48
POZNÁMKA :
V místě stávajících vzrostlých stromů bude příkop pročištěn ručně (v dl. 8m, 2x4m).
Svahy pročištěných příkopů budou zatravněny.
ITSK Brno
HH STRANSKÝ, projekce dopravních staveb
533 52 Staré Hradiště 142, Pardubice
VED. PROJEKTANT: J. UNZOVÁ Ř.
PROJEKTANT: Ing. O. UNZOVÁ Dr. KAČ. PARSONS.KAT.
OBJEDNATEL: ZÚ Pardubického kraje
STUPEŇ DOKUM.: DPS
ZÁKLADNÍ ÚZ.: 4011/0
POČET FORM.: 3 - 34
DATUM: 07. 2018
MĚŘÍTKO: 1:250
Opava silnice II/355
Dvakačovice - hr. okresu Pardubice
SO 101 - Opava silnice
Situace směrového řešení a vytýčením - III. část
Pk. KOPÍE: Část: Čís. PRIL.
B 101 3c

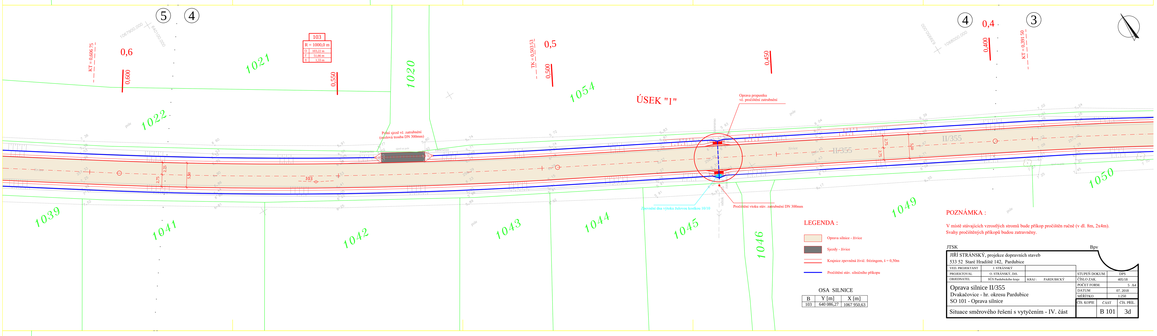
ÚSEK "1"
LEGENDA :
Opava silnice - živice
Spody - živice
Kopírce sjezdová živ. štěrkopísu, t = 0,50m
Použitelné stáv. silničního příkopu
OSA SILNICE
B Y [m] X [m]
102 540 396,47 1067 930,63
POZNÁMKA :
V místě stávajících vzrostlých stromů bude příkop pročištěn ručně (v dl. 8m, 2x4m).
Svahy pročištěných příkopů budou zatravněny.
ITSK Brno
HH STRANSKÝ, projekce dopravních staveb
533 52 Staré Hradiště 142, Pardubice
VED. PROJEKTANT: J. UNZOVÁ Ř.
PROJEKTANT: Ing. O. UNZOVÁ Dr. KAČ. PARSONS.KAT.
OBJEDNATEL: ZÚ Pardubického kraje
STUPEŇ DOKUM.: DPS
ZÁKLADNÍ ÚZ.: 4011/0
POČET FORM.: 3 - 34
DATUM: 07. 2018
MĚŘÍTKO: 1:250
Opava silnice II/355
Dvakačovice - hr. okresu Pardubice
SO 101 - Opava silnice
Situace směrového řešení a vytýčením - IV. část
Pk. KOPÍE: Část: Čís. PRIL.
B 101 3d

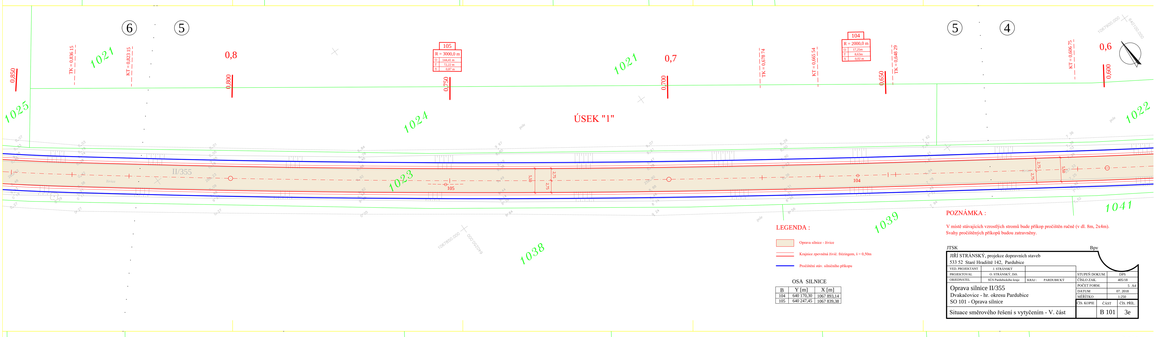
ÚSEK "1"
LEGENDA :
Opava silnice - živice
Kopírce sjezdová živ. štěrkopísu, t = 0,50m
Použitelné stáv. silničního příkopu
OSA SILNICE
B Y [m] X [m]
104 540 770,30 1067 893,14
105 540 247,47 1067 836,38
POZNÁMKA :
V místě stávajících vzrostlých stromů bude příkop pročištěn ručně (v dl. 8m, 2x4m).
Svahy pročištěných příkopů budou zatravněny.
ITSK Brno
HH STRANSKÝ, projekce dopravních staveb
533 52 Staré Hradiště 142, Pardubice
VED. PROJEKTANT: J. UNZOVÁ Ř.
PROJEKTANT: Ing. O. UNZOVÁ Dr. KAČ. PARSONS.KAT.
OBJEDNATEL: ZÚ Pardubického kraje
STUPEŇ DOKUM.: DPS
ZÁKLADNÍ ÚZ.: 4011/0
POČET FORM.: 3 - 34
DATUM: 07. 2018
MĚŘÍTKO: 1:250
Opava silnice II/355
Dvakačovice - hr. okresu Pardubice
SO 101 - Opava silnice
Situace směrového řešení a vytýčením - V. část
Pk. KOPÍE: Část: Čís. PRIL.
B 101 3e

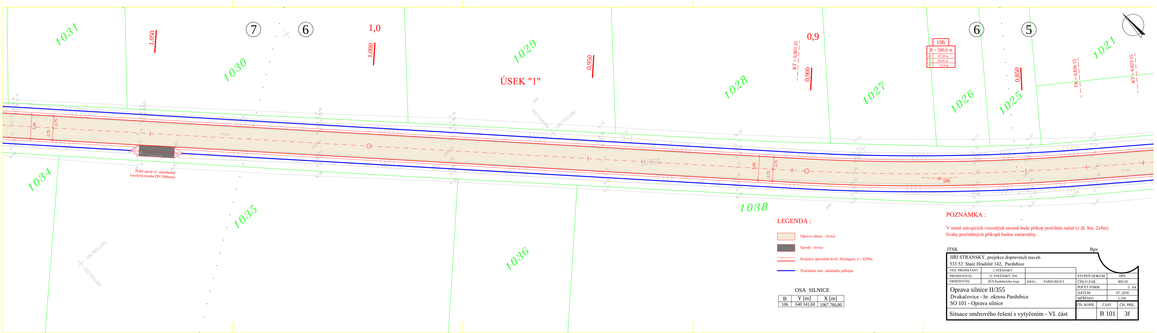
ÚSEK "1"
LEGENDA :
Opava silnice - živice
Spody - živice
Kopírce sjezdová živ. štěrkopísu, t = 0,50m
Použitelné stáv. silničního příkopu
OSA SILNICE
B Y [m] X [m]
106 540 347,07 1067 766,80
POZNÁMKA :
V místě stávajících vzrostlých stromů bude příkop pročištěn ručně (v dl. 8m, 2x4m).
Svahy pročištěných příkopů budou zatravněny.
ITSK Brno
HH STRANSKÝ, projekce dopravních staveb
533 52 Staré Hradiště 142, Pardubice
VED. PROJEKTANT: J. UNZOVÁ Ř.
PROJEKTANT: Ing. O. UNZOVÁ Dr. KAČ. PARSONS.KAT.
OBJEDNATEL: ZÚ Pardubického kraje
STUPEŇ DOKUM.: DPS
ZÁKLADNÍ ÚZ.: 4011/0
POČET FORM.: 3 - 34
DATUM: 07. 2018
MĚŘÍTKO: 1:250
Opava silnice II/355
Dvakačovice - hr. okresu Pardubice
SO 101 - Opava silnice
Situace směrového řešení a vytýčením - VI. část
Pk. KOPÍE: Část: Čís. PRIL.
B 101 3f

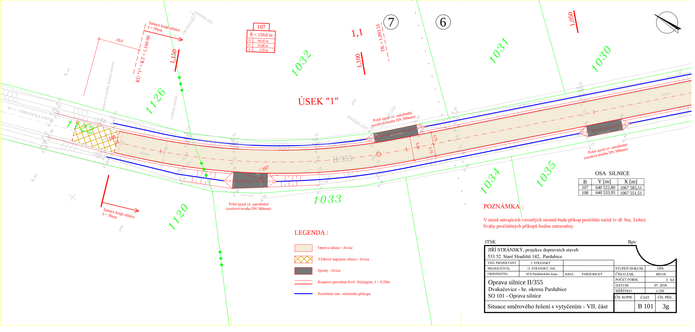
ÚSEK "1"
LEGENDA :
Opava silnice - živice
Výkopové napojení silnice - živice
Spody - živice
Kopírce sjezdová živ. štěrkopísu, t = 0,50m
Použitelné stáv. silničního příkopu
OSA SILNICE
B Y [m] X [m]
108 539 575,93 1067 493,12
109 539 575,93 1067 551,12
POZNÁMKA :
V místě stávajících vzrostlých stromů bude příkop pročištěn ručně (v dl. 8m, 2x4m).
Svahy pročištěných příkopů budou zatravněny.
ITSK Brno
HH STRANSKÝ, projekce dopravních staveb
533 52 Staré Hradiště 142, Pardubice
VED. PROJEKTANT: J. UNZOVÁ Ř.
PROJEKTANT: Ing. O. UNZOVÁ Dr. KAČ. PARSONS.KAT.
OBJEDNATEL: ZÚ Pardubického kraje
STUPEŇ DOKUM.: DPS
ZÁKLADNÍ ÚZ.: 4011/0
POČET FORM.: 3 - 34
DATUM: 07. 2018
MĚŘÍTKO: 1:250
Opava silnice II/355
Dvakačovice - hr. okresu Pardubice
SO 101 - Opava silnice
Situace směrového řešení a vytýčením - VII. část
Pk. KOPÍE: Část: Čís. PRIL.
B 101 3g