PRACOVNÍ PŘÍČNÉ ŘEZY

M 1:50

PR:1
km 0,000 00
SO 101 SO 201.3

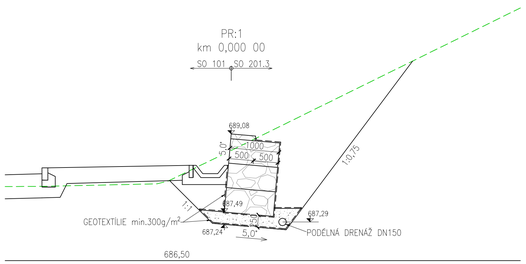

PR:2
km 0,010 00
SO 101 SO 201.3

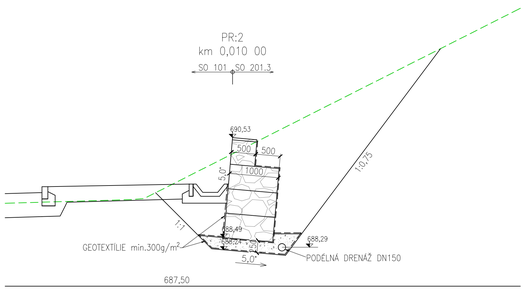

PR:3
km 0,020 00
SO 101 SO 201.3

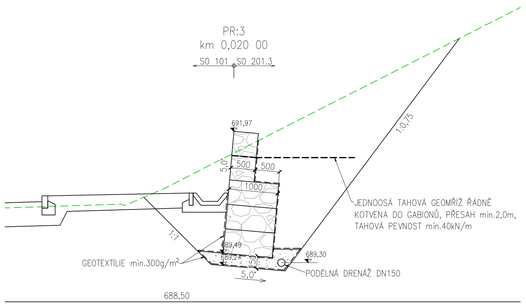

PR:4
km 0,030 00
SO 101 SO 201.3

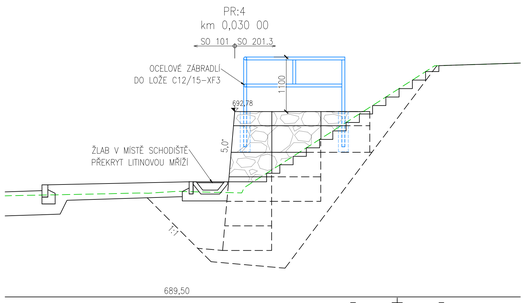

PR:5
km 0,040 00
SO 101 SO 201.3

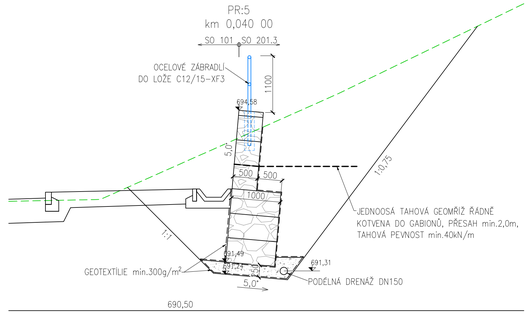

PR:6
km 0,050 00
SO 101 SO 201.3

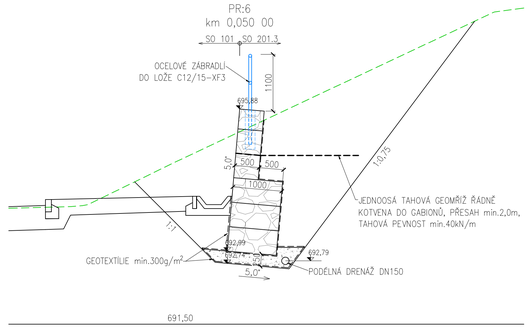

PR:7
km 0,060 00
SO 101 SO 201.3

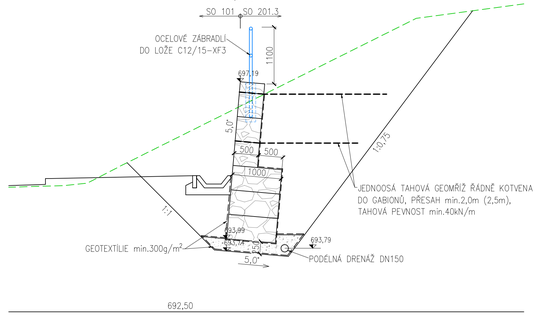

PR:8
km 0,070 00
SO 101 SO 201.3

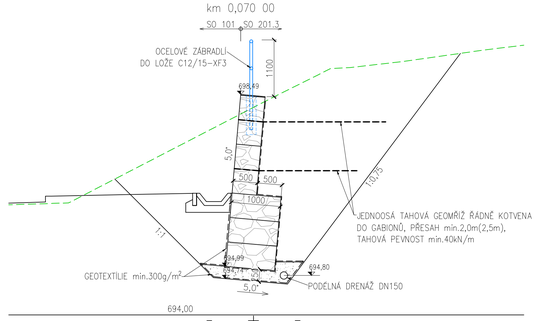

PR:9
km 0,080 00
SO 101 SO 201.3

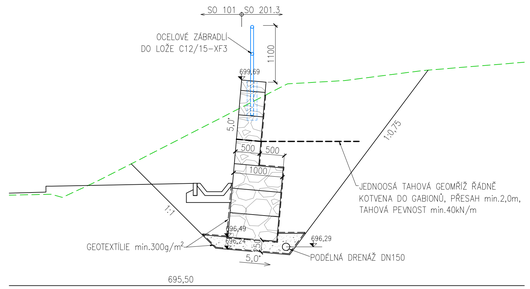

PR:10
km 0,090 00
SO 101 SO 201.3

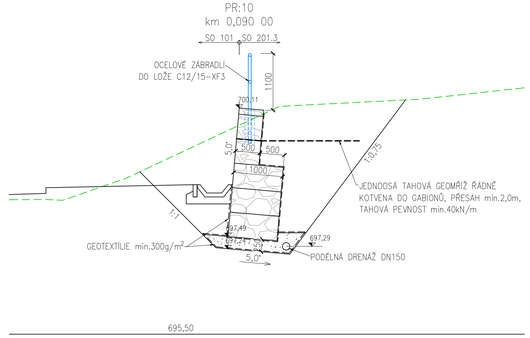

PR:11
km 0,100 00
SO 101 SO 201.3

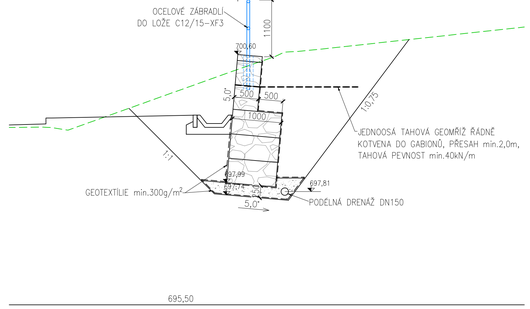

PR:12
km 0,102 50
SO 101 SO 201.3

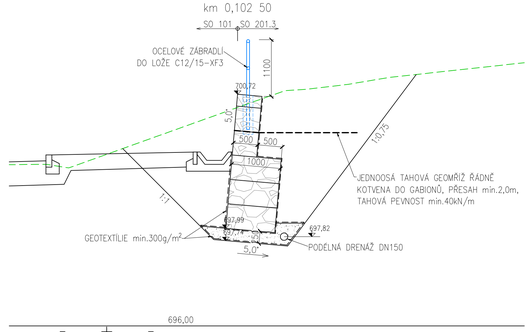

DETAIL KOTVENÍ ZÁBRADLÍ

M 1:25

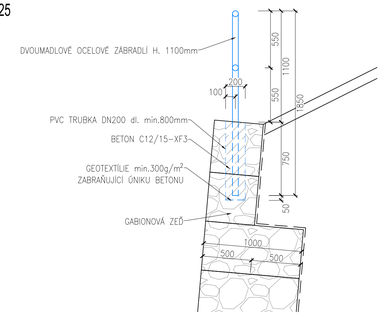

SO 201.3 SOUŘADNÝ SYSTÉM: S-JTSK
VÝŠKOVÝ SYSTÉM: B.P.V.

INVESTOR:	PARDUBICKÝ KRAJ KOMENSKÉHO NÁM. 125, 532 11 PARDUBICE	Royal HaskoningDHV Sokolovská 100/94 Praha 8 www.dhv.cz tel. 236 080 555 email: dhv@dhv.com	
STUPEŇ PD:	PDPS - PROJEKTOVÁ DOKUMENTACE PRO PROVÁDĚNÍ STAVBY		
VEDOUCÍ PR:	ING. M. JONÁŠ	ARCHIV. Č.	
STAVEB.ČÁST:	**SO201.3** OPĚRNÉ ZDI VĚTVE A, ZÁRUBNÍ ZDI KM 0,280-0,308; 0,309-0,379	ZPRACOVATEL ČÁSTI: MOST - PROJEKTOVNÍ ZDAEB, spol. s r.o. Hradec Králové 100/30, PSČ 500 02 Slnec, IČO: 25 32 54 ABL, tel.: 543 236 087, e-mail: rybak@rybak.cz, ID: ms2qf8, www.rybak.cz	
ZDOP. PROJEKTANT:	ING. VÍT RYBÁK		
VYPRACOVAL:	BC. TOMÁŠ NOVOTNÝ		
NÁZEV STAVBY:	III/312 27 DOLNÍ MORAVA, PRODLOUŽENÍ A ZOKRUHOVÁNÍ SILNICE, ETAPA 1	FORMÁT: 10xA4	DATUM: 03/2019
		MĚŘÍTKO: 1:50,1:25	
VÝKRES:	**PRACOVNÍ PŘÍČNÉ ŘEZY**	Č. PARÉ:	Č. VÝKRESU: C.201.3.6