VZOROVÝ PŘÍČNÝ ŘEZ

M 1:50

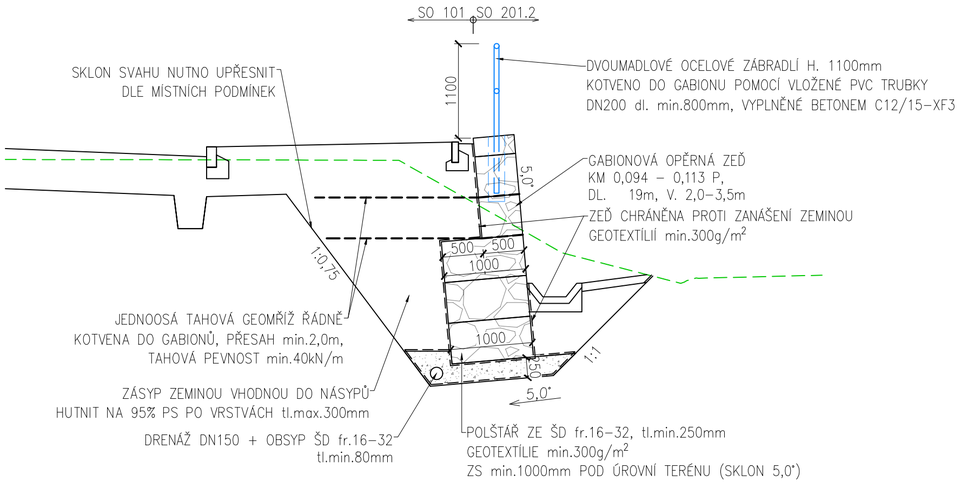

SO 201.2 SOUŘADNÝ SYSTÉM: S-JTSK
VÝŠKOVÝ SYSTÉM: B.P.V.

INVESTOR:	PARDUBICKÝ KRAJ KOMENSKÉHO NÁM. 125, 532 11 PARDUBICE	Royal HaskoningDHV Sokolovská 100/94 Praha 8, www.dhv.cz tel. 236 080 555 email: dhvcr@dhv.com
STUPEŇ PD:	PDPS - PROJEKTOVÁ DOKUMENTACE PRO PROVÁDĚNÍ STAVBY	
VEDOUCÍ PR.	ING. M. JONÁŠ — ARCHIV. Č.	
STAVEB.ČÁST:	**SO201.2** OPĚRNÉ ZDI VĚTVE A, OPĚRNÁ ZEĎ KM 0,094-0,113	ZPRACOVATEL ČÁSTI: RYBÁK – PROJEKTOVÁNÍ STAVEB, spol. s r.o. Havlíčkova 139/25a, 602 00 Brno, IČO: 25 32 56 80, tel.: 543 236 081, e-mail: rybak@rybak.cz, ID: ne2yj8f, www.rybak.cz
ZODP. PROJEKTANT:	ING. VÍT RYBÁK	
VYPRACOVAL:	BC. TOMÁŠ NOVOTNÝ	
NÁZEV STAVBY:	III/312 27 DOLNÍ MORAVA, PRODLOUŽENÍ A ZOKRUHOVÁNÍ SILNICE, ETAPA 1	FORMÁT: 3xA4 — DATUM: 03/2019 MĚŘÍTKO: 1:50
VÝKRES:	**VZOROVÝ PŘÍČNÝ ŘEZ**	Č. PARÉ: — Č. VÝKRESU: C.201.2.4