a) KOMUNIKACE

ŘEZ 1-1'

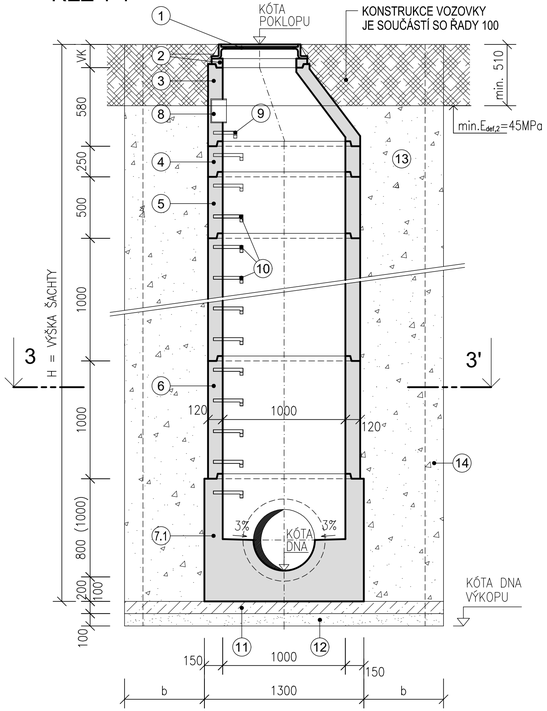

ŘEZ 2-2´

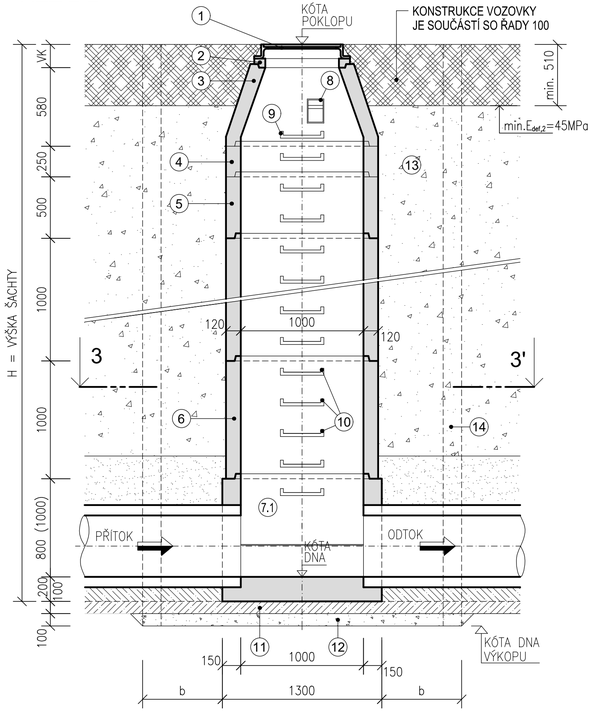

ŘEZ 3-3'

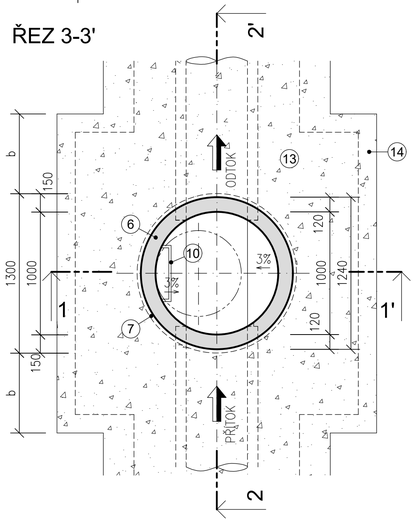

b) VOLNÝ TERÉN

PŘEVÝŠENÍ 50-100 mm NAD TERÉN

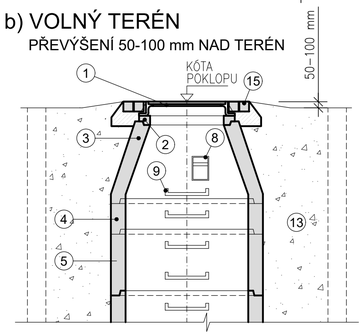

TABULKA ROZMĚRŮ

H (m)	b (mm)
< 4m	850
4 - 6m	1050
> 6m	1250

ŠACHETNÍ DNO SE SEDIMENTAČNÍM PROSTOREM

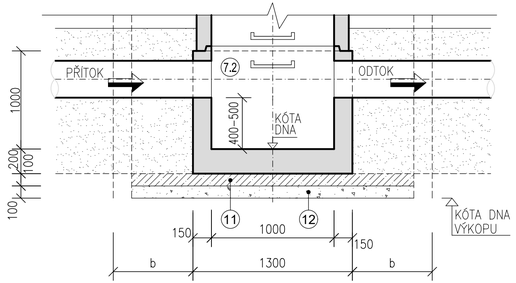

LEGENDA

1 - KAN. ŠACHTOVÝ POKLOP Ø600 S ODVĚTRÁNÍM - D400, h = 160mm
ULOŽENÍ DO ERGELITOVÉ MALTY
2 - ŠACHETNÍ VYROVNÁVACÍ PRSTENEC VÝŠKY 40, 60, 80, 100, 120mm
3 - BETONOVÝ PREFABRIKOVANÝ KONUS VNITŘ. PRŮMĚRU 1000/625mm, VÝŠKY 580 mm
4 - BETONOVÁ PREFAB. SKRUŽ VNITŘ. PRŮMĚRU 1000mm, TL. STĚNY 120mm, h = 250 mm
5 - BETONOVÁ PREFAB. SKRUŽ VNITŘ. PRŮMĚRU 1000mm, TL. STĚNY 120mm, h = 500 mm
6 - BETONOVÁ PREFAB. SKRUŽ VNITŘ. PRŮMĚRU 1000mm, TL. STĚNY 120mm, h = 1000 mm
7.1 - KOMPAKTNÍ ŠACHETNÍ BETONOVÉ PREFAB. DNO, VNITŘNÍ PRŮMĚR 1000mm,
TL. STĚNY 150mm, KYNETA 1/2 DN
7.2 - ŠACHETNÍ BETONOVÉ PREFAB. DNO, VNITŘNÍ PRŮMĚR 1000mm, TL. STĚNY 150mm,
BEZ KYNETY, SE SEDIMENTAČNÍM PROSTOREM
8 - KAPSOVÉ PLASTOVÉ STUPADLO DO ŠACHET, SOUČÁST PREFABRIKÁTU
9 - STUPADLA S POVLAKEM PE L=183mm - DLE ČSN EN 13101
10 - STUPADLA S POVLAKEM PE L=218mm - DLE ČSN EN 13101
11 - PODKLADNÍ BETON C12/15 XO
12 - ŠTĚRKOPÍSKOVÝ PODSYP 100 mm
13 - HUTNĚNÝ ZÁSYP VHODNOU NENAMRZAVOU ZEMINOU
14 - PAŽENÍ - HYDRAULICKY ROZPÍRANÉ BOXY
15 - DVOJŘÁDEK ŽULOVÝCH KOSTEK DO BETONU C20/25 MIN. TL. 100 mm

POZNÁMKA

- MÍRA ZHUTNĚNÍ POD NEZPEVNĚNÝM POVRCHEM BUDE 95%PS.
- MÍRA ZHUTNĚNÍ POD ZPEVNĚNÝM TERÉNEM BUDE: - 0,5 m pod úrovní pláně na 100% PS (včetně pláně) - 1,0 m pod úrovní pláně na 95% PS
- KONEČNÉ ÚPRAVY POVRCHŮ VOZOVEK A CHODNÍKŮ JSOU SOUČÁSTÍ SO ŘADY 100
- VZNIKLÁ ŠTĚRBINA MEZI PAŽENÍM A ROSTLOU ZEMINOU BUDE VYPLNĚNA OBSYPEM TAK, ABY PAŽENÍ AKTIVNĚ PŮSOBILO NA OKOLNÍ TERÉN.
- BETONOVÉ SKRUŽE BUDOU OPATŘENY NA DOSEDACÍ HRANĚ PRYŽOVÝM TĚSNĚNÍM.
- POKLOPY A VYROVNÁVACÍ PRSTENCE BUDOU OSAZENY NA ŠACHTOVÝ KÓNUS NEBO DESKU DO MALTOVÉHO LOŽE Z VYSOKO-PEVNOSTNÍHO MATERIÁLU S MINIMÁLNÍ PEVNOSTÍ 45 MPa. JEDNOTLIVÉ PRVKY MUSÍ BÝT SPOJENY MINIMÁLNĚ 10 mm TOHOTO MATERIÁLU.
- POKLOPY KANALIZAČNÍCH ŠACHET V KOMUNIKACÍCH BUDOU OSAZENY DO STŘEDU JÍZDNÍHO PRUHU, ABY BYLY VOZIDLY POJÍŽDĚNY V CO NEJMENŠÍ MOŽNÉ MÍŘE.

SO 301.1 DEŠŤOVÁ KANALIZACE - VĚTEV A

SOUŘADNÝ SYSTÉM: S–JTSK
VÝŠKOVÝ SYSTÉM: B.P.V.

OBJEDNATEL: (1) PARDUBICKÝ KRAJ, KOMENSKÉHO NÁM. 125, 532 11 PARDUBICE		Royal HaskoningDHV Sokolovská 100/94 Praha 8, www.dhv.cz tel. 236 080 555 email: dhvcr@dhv.com	
STUPEŇ PD: DPS - DOKUMENTACE PRO PROVÁDĚNÍ STAVBY			
VEDOUCÍ PROJEKTU: ING. M. JONÁŠ	ARCHIV. Č. CA 1745		
STAVEB.ČÁST: SO 301.1 DEŠŤOVÁ KANALIZACE - VĚTEV A		ZPRACOVATEL ČÁSTI: Sweco Hydroprojekt a.s. divize Morava Kancelář: Minská 18, 616 00 Brno tel.541 214 973 email: brno@sweco.cz	SWECO
ZODP. PROJEKTANT: ING. M. TAUŠ	AUTORIZ. PROJEKTANT: ING. T. PLESKÝ		
VYPRACOVAL: ING. M. SZAROWSKI			
NÁZEV STAVBY: III/312 27 DOLNÍ MORAVA, PRODLOUŽENÍ A ZOKRUHOVÁNÍ SILNICE, ETAPA 1		FORMÁT: 4xA4	DATUM: 03/2019
		MĚŘÍTKO: 1:25	
VÝKRES: **VZOROVÁ BETONOVÁ REVIZNÍ ŠACHTA 1000**		Č. PARÉ:	Č. VÝKRESU: B 301.1.6