RETENČNÍ NÁDRŽ RN1

ŘEZ 1-1'
M1:50

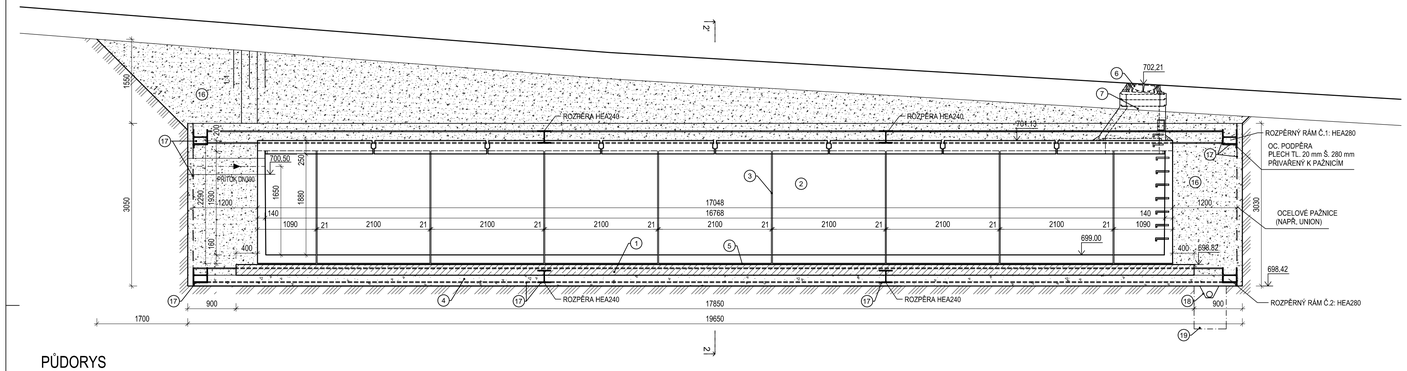

PŮDORYS
M1:50

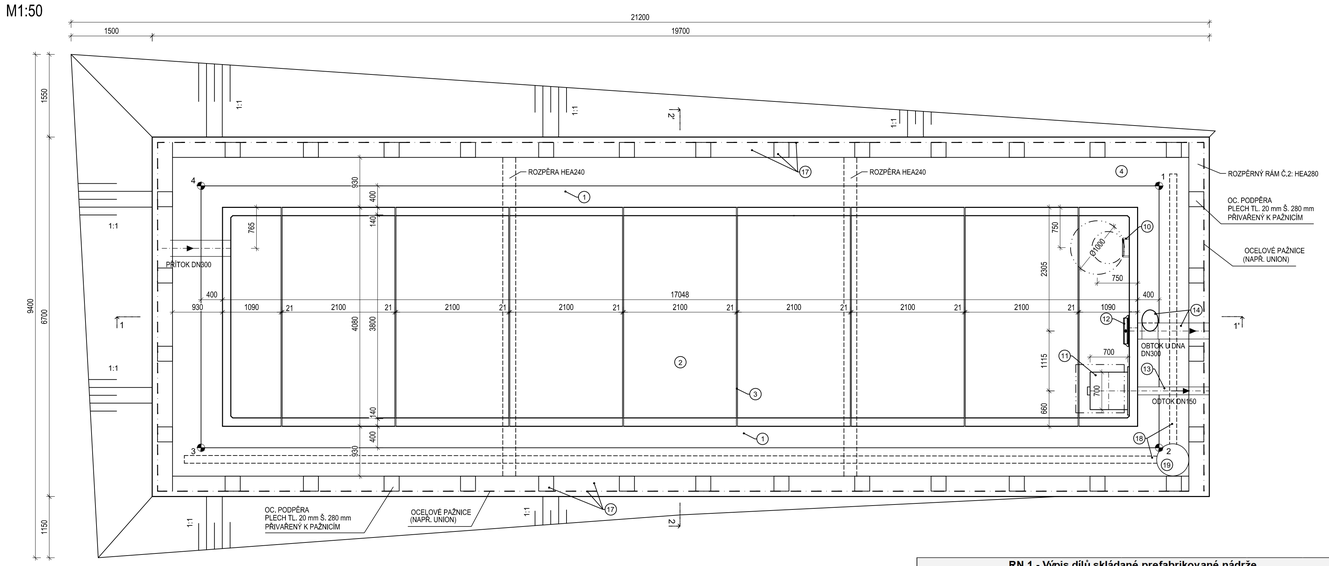

ŘEZ 2-2' (VĚTEV A km 0,440 00)
M1:50

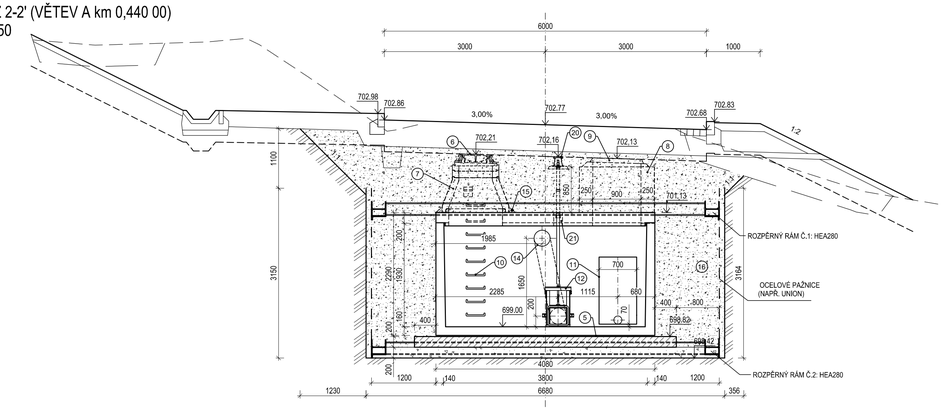

LEGENDA

1 - ŽELEZOBETONOVÁ PODKLADNÍ DESKA - BETON C25/30 XA1, tl. 200 mm
KARI SÍŤ R6 OKA 100x100 mm U SPODNÍHO A HORNÍHO OKRAJE S MIN. PŘESAHY 300 mm
+ PŘÍLOŽKY U OKRAJŮ DESKY - R8/250, DÉLKA RAMENE 800 mm
2 - PREFABRIKOVANÁ SKLÁDANÁ BETONOVÁ NÁDRŽ - BETON C40/50 XA1, tl. STĚNY 140 mm, VODOTĚSNÁ, S PREFABRIKOVANOU STROPNÍ DESKOU PRO ZATÍŽENÍ D400, PROSTUPY VE STROPNÍ DESCE A PROSTUPY PRO POTRUBÍ PŘIPRAVENY Z VÝROBY, PROSTUPY PRO POTRUBÍ BUDOU Z VÝROBY OPATŘENY PVC VLOŽKOU (HRDLEM) S TĚSNĚNÍM, V MÍSTĚ VSTUPNÍHO OTVORU BUDOU V PREFABRIKÁTU Z VÝROBY ZABUDOVÁNA KANALIZAČNÍ ŠACHTOVÁ STUPADLA
3 - VYSPRAVENÍ SPOJŮ SKLÁDANÉ NÁDRŽE VHODNOU KANALIZAČNÍ MALTOVOU SMĚSÍ (např. ERGELIT)
4 - VYROVNÁVACÍ VRSTVA ZE ZHUTNĚNÉHO ŠTĚRKOVÉHO PODSYPU, tl.200 mm
5 - MĚKKÉ LOŽE - V PŘÍPADĚ NEROVNOSTI PODKLADU NUTNO VYTVOŘIT MĚKKÉ LOŽE (SUCHÝ CEMENT). PO CELÉM OBVODĚ V ŠÍŘCE 400 mm OD VENKOVNÍ HRANY STĚN PREFABRIKÁTU SMĚREM KE STŘEDU NÁDRŽE.
6 - KAN. ŠACHTOVÝ POKLOP LITINA (TYP GU) D400, VÝŠKY 160 mm, S TLUMÍCÍ VLOŽKOU, S ODVĚTRÁNÍM
7 - VSTUPNÍ KOMÍN Z KAN. PREFABRIKOVANÝCH ŠACHETNÍCH SKRUŽOVÝCH DÍLŮ PRŮMĚRU 1000 mm
8 - MONTÁŽNÍ KOMÍN Z ŽELEZOBETONU C30/37, VNITŘNÍ ROZMĚR 900x900 mm, TL. STĚNY 250 mm
9 - TRAPÉZOVÝ ROVNÝ POKLOP Z TVÁRNÉ LITINY 1000x1000 mm - TŘÍDY D400, h = 160mm, S TLUMÍCÍ VLOŽKOU, PODBETONOVÁNÍ DLE SPÁDU KOMUNIKACE
10 - STUPADLA S POVLAKEM PE L=218 mm - DLE ČSN EN 13101, SOUČÁST PREFABRIKÁTU
11 - PLOVÁKOVÝ REGULÁTOR PRŮTOKU 700/700/1250 mm, ODTOK DN 150, S REGULACÍ 1 - 22 l/s, PRO OSAZENÍ DO MOKRÉHO PROSTŘEDÍ
12 - PLNOPRŮTOČNÉ 4-HRANNÉ TĚSNÍCÍ VŘETENOVÉ ŠOUPÁTKO S NESTOUPAJÍCÍM VŘETENEM, PRO MONTÁŽ NA STĚNU, VČETNĚ TELESKOPICKÉHO PRODLOUŽENÍ PRO OVLÁDÁNÍ T-KLÍČEM VYVEDENÉHO POD POKLOP
13 - ODTOKOVÉ POTRUBÍ PVC, min. SN12, DN 150, DL. 2,0 m
14 - POTRUBÍ PŘEPADU A OBTOKU - POTRUBÍ PVC min. SN12 DN 300 DÉLKY 4,0 m, 1x KOLENO DN 300 90°, 1x KOLENO DN 300 45°, 1x T-KUS DN 300/300
15 - OBETONOVÁNÍ SKRUŽE - BETON C12/15 XO
16 - HUTNĚNÝ ZÁSYP VHODNOU NENAMRZAVOU ZEMINOU
17 - PAŽÍCÍ KONSTRUKCE Z OCELOVÝCH PAŽNIC A ROZPĚRNÝCH RÁMŮ HEA280 DIMENZE PAŽÍCÍ KONSTRUKCE BUDE STATICKY POSOUZENA VE VÝROBNÍM VÝKRESU KONKRÉTNÍM ZHOTOVITELEM STAVEBNÍ JÁMY DLE SKUTEČNÝCH GEOLOGICKÝCH A KLIMATICKÝCH PODMÍNEK. STATICKÝ VÝPOČET A VÝROBNÍ VÝKRES PAŽENÍ BUDE PŘEDLOŽEN INVESTOROVI STAVBY K ODSOUHLASENÍ.
18 - DOČASNÁ DRENÁŽ - PERFOROVANÉ PVC POTRUBÍ Ø 110 mm
19 - DOČASNÁ ČERPACÍ JÍMKA PLASTOVÁ Ø 600 mm, HL. 1,0 m
20 - LITINOVÝ ŠOUPÁTKOVÝ POKLOP, D400, VČETNĚ PODKLADNÍ BETONOVÉ DESKY
21 - ZAPRAVENÍ PROSTUPU MONTÁŽNÍ PĚNOU

RETENČNÍ NÁDRŽ Č.1	BOD	Souřadnice S-JTSK	
		X	Y
	1	1 057 191.30	572 342.45
	2	1 057 189.22	572 345.96
	3	1 057 174.55	572 337.26
	4	1 057 176.64	572 333.75

POZNÁMKA

- JE UVAŽOVÁNO S PREFABRIKOVANOU ZÁKRYTOVOU DESKOU S OZUBEM, POJÍŽDĚNÝ POVRCH - TŘÍDA D400
- PROSTUPY PRO POTRUBÍ BUDOU PŘIPRAVENY Z VÝROBY.
- NÁDRŽ MOŽNO NAPUSTIT VODOU AŽ PO ÚPLNÉM ZASYPÁNÍ ZEMINOU
- DIMENZE PAŽÍCÍ KONSTRUKCE BUDE STATICKY POSOUZENA VE VÝROBNÍM VÝKRESU KONKRÉTNÍM ZHOTOVITELEM STAVEBNÍ JÁMY DLE SKUTEČNÝCH GEOLOGICKÝCH PODMÍNEK.
- ŽELEZOBETONOVÁ PODKLADNÍ DESKA BUDE STATICKY POSOUZENA VE VÝROBNÍM VÝKRESU KONKRÉTNÍM ZHOTOVITELEM DLE SKUTEČNÝCH GEOLOGICKÝCH PODMÍNEK ZÁKLADOVÉ SPÁRY.
- STATICKÝ VÝPOČET A VÝROBNÍ VÝKRES PAŽENÍ BUDE PŘEDLOŽEN INVESTOROVI STAVBY K ODSOUHLASENÍ

RN 1 - Výpis dílů skládané prefabrikované nádrže			
Díl	Ozn.	Hmotnost	Počet ks
Koncový díl výšky 1930 mm, šířky 3800 mm	např. PNS 109/380/193 K	9,54 t	2
Průběžný díl výšky 1930 mm, šířky 3800 mm	např. PNS 210/380/193 U	12,54 t	7
Stropní deska výšky 250 mm, šířky 3800 mm		5,18 t	8

VÝPIS PREFABRIKOVANÝCH ČÁSTÍ													
označení	h1	poklop	přechod.	skruž	skruž	skruž	skruž	prstenec	prstenec	prstenec	prstenec	prstenec	počet stupadel
nádrže	podbet. [m]		deska	přechod	h=1,0m	h=0,5m	h=0,25m	h=0,12m	h=0,10m	h=0,08m	h=0,06m	h=0,04m	v nádrži
RN1	0.02-0.09	1		1				1	1				8

SO 301.1 DEŠŤOVÁ KANALIZACE - VĚTEV A

SOUŘADNÝ SYSTÉM: S-JTSK
VÝŠKOVÝ SYSTÉM: B.P.V.

OBJEDNATEL:	(1) PARDUBICKÝ KRAJ, KOMENSKÉHO NÁM. 125, 532 11 PARDUBICE		Royal HaskoningDHV Sokolovská 100/94 Praha 8, www.dhv.cz tel. 236 080 555 email: dhvcr@dhv.com
STUPEŇ PD:	DPS - DOKUMENTACE PRO PROVÁDĚNÍ STAVBY		
VEDOUCÍ PROJEKTU:	ING. M. JONÁŠ	ARCHIV. Č. CA 1745	
STAVEB.ČÁST:	SO 301.1 DEŠŤOVÁ KANALIZACE - VĚTEV A		ZPRACOVATEL ČÁSTI: Sweco Hydroprojekt a.s. divize Morava Kancelář: Minská 18, 616 00 Brno tel. 541 214 973 email: brno@sweco.cz SWECO
ZODP. PROJEKTANT:	ING. M. TAUŠ	AUTORIZ. PROJEKTANT: ING. T. PLESKÝ	
VYPRACOVAL:	ING. M. LIBOSVÁR		
NÁZEV STAVBY:	III/312 27 DOLNÍ MORAVA, PRODLOUŽENÍ A ZOKRUHOVÁNÍ SILNICE, ETAPA 1	FORMÁT: 10xA4	DATUM:
		MĚŘÍTKO: 1:50	03/2019
VÝKRES:	**VÝKRES RETENCE Č.1**	Č. PARÉ:	Č. VÝKRESU: B 301.1.9