ÚPRAVA KANALIZAČNÍ ŠACHTY D1.1
M1:25

ŘEZ 1-1'

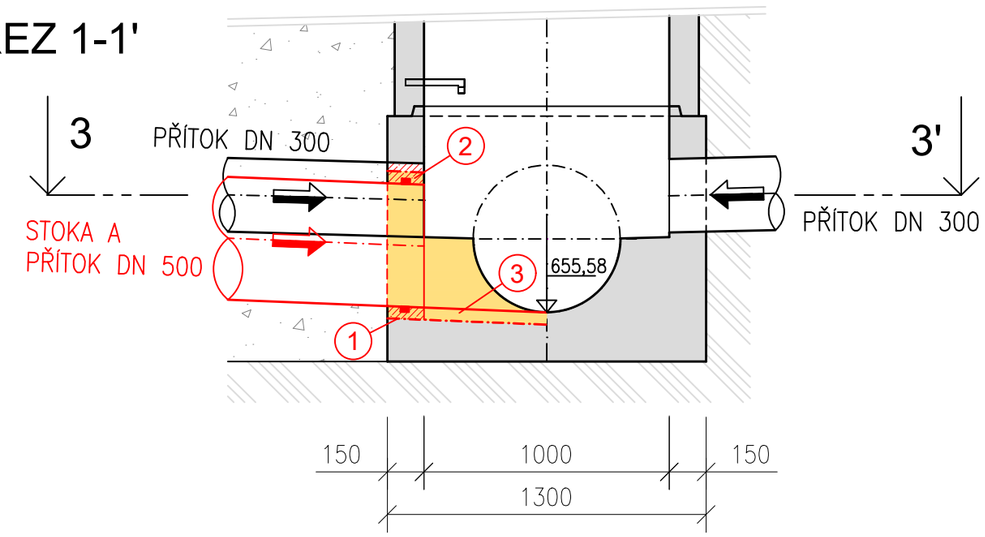

ŘEZ 2-2´

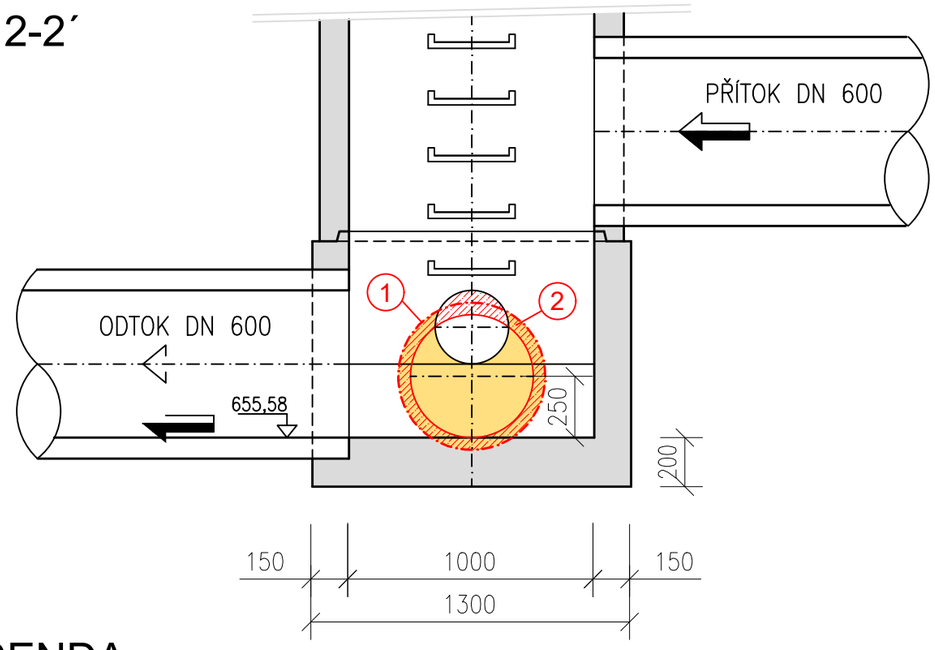

ŘEZ 3-3'

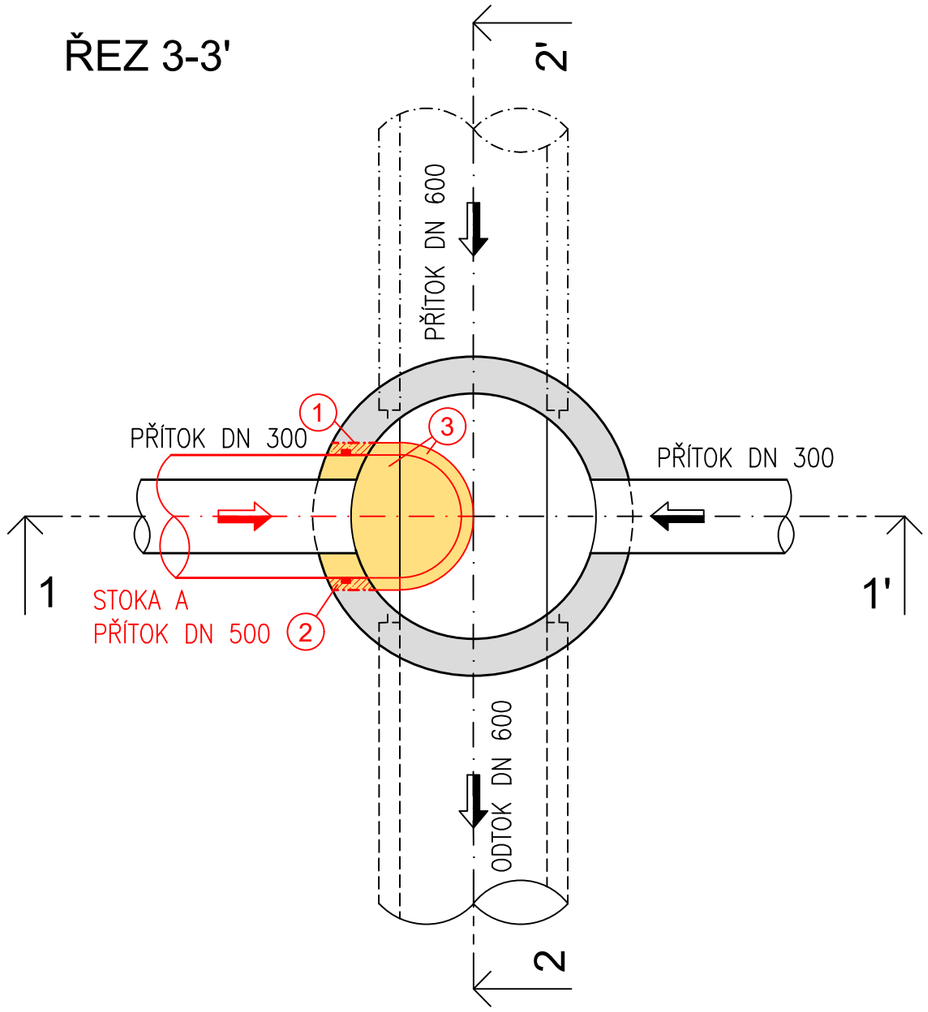

LEGENDA

1 - JÁDROVÝ ODVRT Ø 600 mm PRO NOVÉ POTRUBÍ PVC SN12 DN 500, PŘES STĚNU A NÁSTUPNICI
2 - ZATĚSNĚNÍ PROSTUPU: BOBTNAVÝ PÁSEK NA POTRUBÍ, ZABETONOVÁNÍ ROZPÍNAVÝM BETONEM
3 - ZAPRAVENÍ KYNETY VHODNOU KANALIZAČNÍ MALTOVOU SMĚSÍ (např. ERGELIT)

POZNÁMKA

PROSTUP NESMÍ BÝT PROVÁDĚN RÁZOVÝMI NÁSTROJI (BOURACÍ KLADIVA, ATD.)

SO 301.1 DEŠŤOVÁ KANALIZACE - VĚTEV A

SOUŘADNÝ SYSTÉM: S–JTSK
VÝŠKOVÝ SYSTÉM: B.P.V.

OBJEDNATEL: (1) PARDUBICKÝ KRAJ, KOMENSKÉHO NÁM. 125, 532 11 PARDUBICE			Royal HaskoningDHV Sokolovská 100/94 Praha 8, www.dhv.cz tel. 236 080 555 email: dhvcr@dhv.com
STUPEŇ PD: DPS - DOKUMENTACE PRO PROVÁDĚNÍ STAVBY			
VEDOUCÍ PROJEKTU: ING. M. JONÁŠ	ARCHIV. Č. CA 1745		
STAVEB.ČÁST: SO 301.1 DEŠŤOVÁ KANALIZACE - VĚTEV A			ZPRACOVATEL ČÁSTI: Sweco Hydroprojekt a.s. divize Morava SWECO Kancelář: Minská 18, 616 00 Brno tel. 541 214 973 email: brno@sweco.cz
ZODP. PROJEKTANT: ING. M. TAUŠ	AUTORIZ. PROJEKTANT: ING. T. PLESKÝ		
VYPRACOVAL: ING. M. TAUŠ			
NÁZEV STAVBY: III/312 27 DOLNÍ MORAVA, PRODLOUŽENÍ A ZOKRUHOVÁNÍ SILNICE, ETAPA 1		FORMÁT: 3xA4 MĚŘÍTKO: 1:25	DATUM: 03/2019
VÝKRES: **Úprava kanalizační šachty D1.1**		Č. PARÉ:	Č. VÝKRESU: B 301.1.14