# PRACOVNÍ PŘÍČNÉ ŘEZY

M 1:30

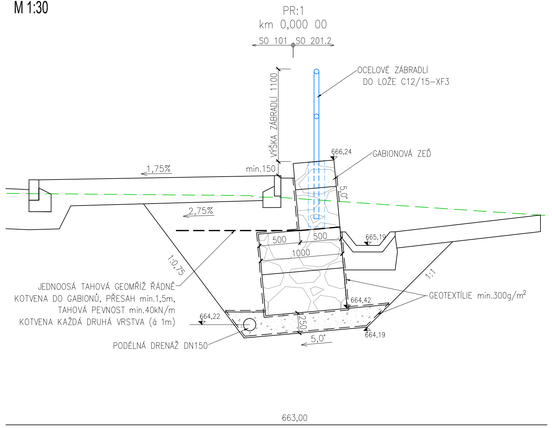


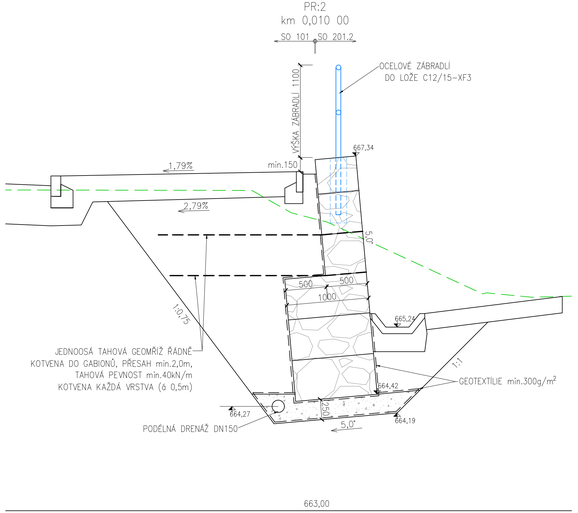


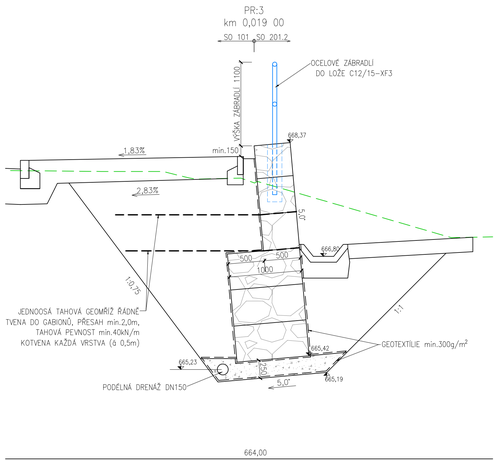


## DETAIL KOTVENÍ ZÁBRADLÍ

M 1:25

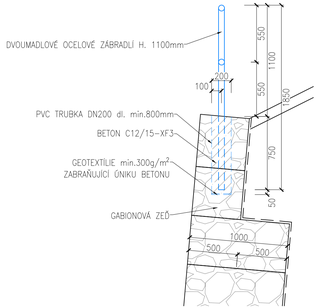


# SO 201.2

SOUŘADNÝ SYSTÉM: S-JTSK
VÝŠKOVÝ SYSTÉM: B.P.V.

| | | | |
|---|---|---|---|
| INVESTOR: | PARDUBICKÝ KRAJ<br>KOMENSKÉHO NÁM. 125, 532 11 PARDUBICE | | Royal HaskoningDHV<br>Sokolovská 100/94 Praha 8, www.dhv.cz<br>tel. 236 080 555 email: dhv@dhv.com |
| STUPEŇ PD: | PDPS - PROJEKTOVÁ DOKUMENTACE PRO PROVÁDĚNÍ STAVBY | | |
| VEDOUCÍ PR: | ING. M. JONÁŠ | ARCHIV. Č. | |
| STAVEB.ČÁST: | **SO201.2** OPĚRNÉ ZDI VĚTVE A, OPĚRNÁ ZEĎ KM 0,094-0,113 | | ZPRACOVATEL ČÁSTI:<br>RYBÁK – PROJEKTOVÁNÍ STAVEB, spol. s r.o.<br>Hradčanská 138/25a, 602 00 Brno,<br>IČO: 25 32 56 60,<br>tel.: 543 236 081, e-mail: rybak@rybak.cz,<br>ID: ne2y9f, www.rybak.cz |
| ZODP. PROJEKTANT: | ING. VÍT RYBÁK | | |
| VYPRACOVAL: | BC. TOMÁŠ NOVOTNÝ | | |
| NÁZEV STAVBY: | III/312 27 DOLNÍ MORAVA,<br>PRODLOUŽENÍ A ZOKRUHOVÁNÍ SILNICE, ETAPA 1 | FORMÁT: 5xA4 | DATUM: 03/2019 |
| | | MĚŘÍTKO: 1:30,1:25 | |
| VÝKRES: | **PRACOVNÍ PŘÍČNÉ ŘEZY** | Č. PARÉ: | Č. VÝKRESU: C.201.2.6 |