VĚTEV =A=, MO2 7.0/30, KM 0,080

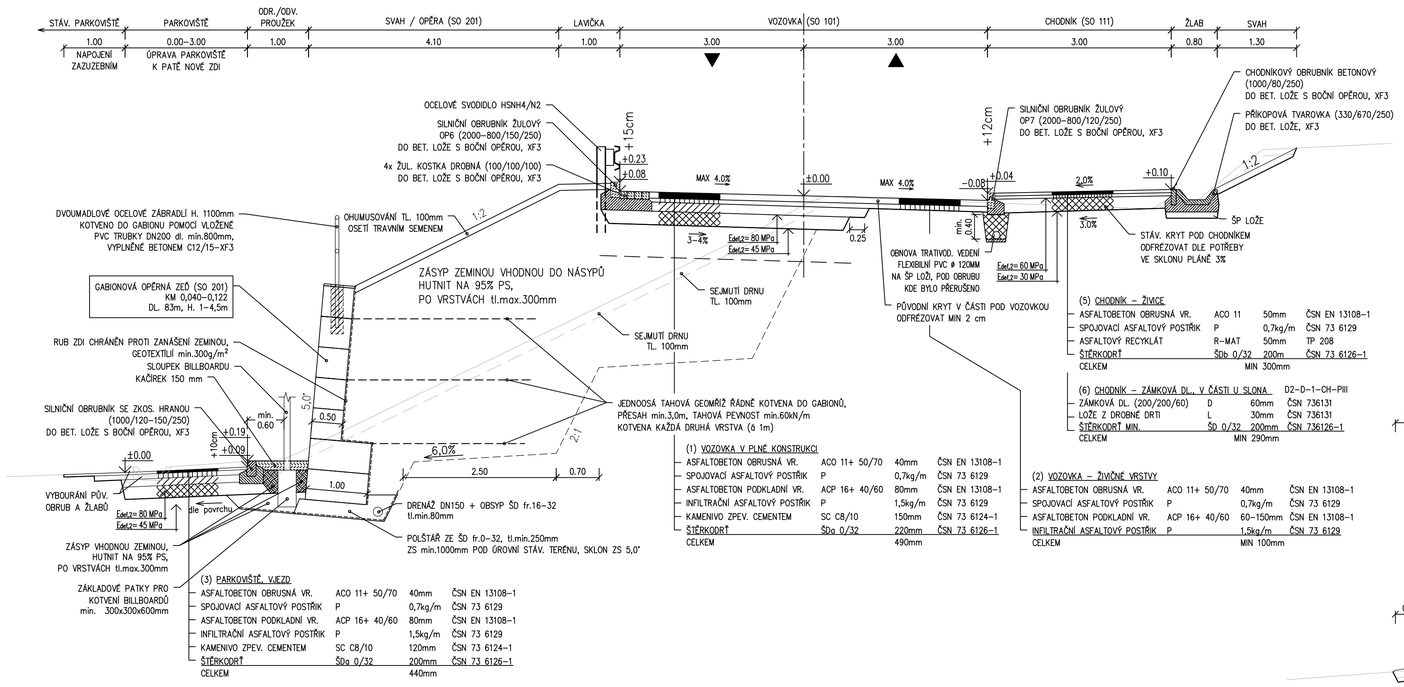

(5) CHODNÍK – ŽIVICE

ASFALTOBETON OBRUSNÁ VR.	ACO 11	50mm	ČSN EN 13108–1
SPOJOVACÍ ASFALTOVÝ POSTŘIK	P	0,7kg/m	ČSN 73 6129
ASFALTOVÝ RECYKLÁT	R–MAT	50mm	TP 208
ŠTĚRKODRŤ	ŠDb 0/32	200m	ČSN 73 6126–1
CELKEM		MIN 300mm	

(6) CHODNÍK – ZÁMKOVÁ DL., V ČÁSTI U SLONA D2–D–1–CH–PIII

ZÁMKOVÁ DL. (200/200/60)	D	60mm	ČSN 736131
LOŽE Z DROBNÉ DRTI	L	30mm	ČSN 736131
ŠTĚRKODRŤ MIN.	ŠD 0/32	200mm	ČSN 736126–1
CELKEM		MIN 290mm	

(1) VOZOVKA V PLNÉ KONSTRUKCI

ASFALTOBETON OBRUSNÁ VR.	ACO 11+ 50/70	40mm	ČSN EN 13108–1
SPOJOVACÍ ASFALTOVÝ POSTŘIK	P	0,7kg/m	ČSN 73 6129
ASFALTOBETON PODKLADNÍ VR.	ACP 16+ 40/60	80mm	ČSN EN 13108–1
INFILTRAČNÍ ASFALTOVÝ POSTŘIK	P	1,5kg/m	ČSN 73 6129
KAMENIVO ZPEV. CEMENTEM	SC C8/10	150mm	ČSN 73 6124–1
ŠTĚRKODRŤ	ŠDa 0/32	220mm	ČSN 73 6126–1
CELKEM		490mm	

(2) VOZOVKA – ŽIVIČNÉ VRSTVY

ASFALTOBETON OBRUSNÁ VR.	ACO 11+ 50/70	40mm	ČSN EN 13108–1
SPOJOVACÍ ASFALTOVÝ POSTŘIK	P	0,7kg/m	ČSN 73 6129
ASFALTOBETON PODKLADNÍ VR.	ACP 16+ 40/60	60–150mm	ČSN EN 13108–1
INFILTRAČNÍ ASFALTOVÝ POSTŘIK	P	1,5kg/m	ČSN 73 6129
CELKEM		MIN 100mm	

(3) PARKOVIŠTĚ, VJEZD

ASFALTOBETON OBRUSNÁ VR.	ACO 11+ 50/70	40mm	ČSN EN 13108–1
SPOJOVACÍ ASFALTOVÝ POSTŘIK	P	0,7kg/m	ČSN 73 6129
ASFALTOBETON PODKLADNÍ VR.	ACP 16+ 40/60	80mm	ČSN EN 13108–1
INFILTRAČNÍ ASFALTOVÝ POSTŘIK	P	1,5kg/m	ČSN 73 6129
KAMENIVO ZPEV. CEMENTEM	SC C8/10	120mm	ČSN 73 6124–1
ŠTĚRKODRŤ	ŠDa 0/32	200mm	ČSN 73 6126–1
CELKEM		440mm	

VĚTEV =A=, MO2 7.0/30, KM 0.800–1.000

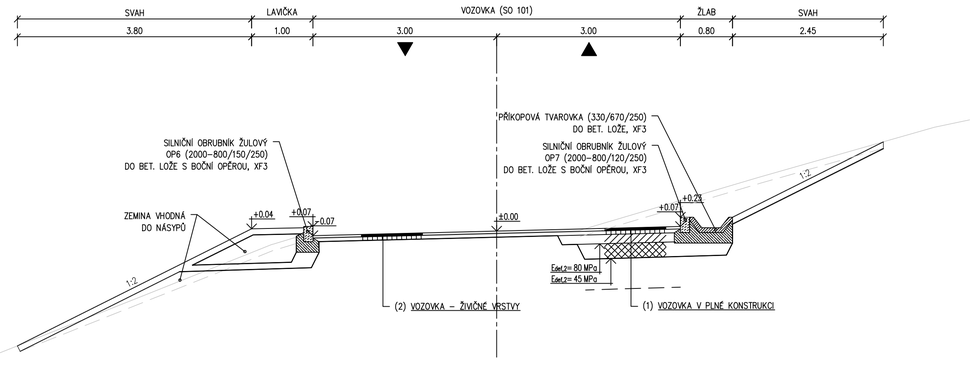

VĚTEV =A=, MO2 7.0/30, SJEZD KM 0.187

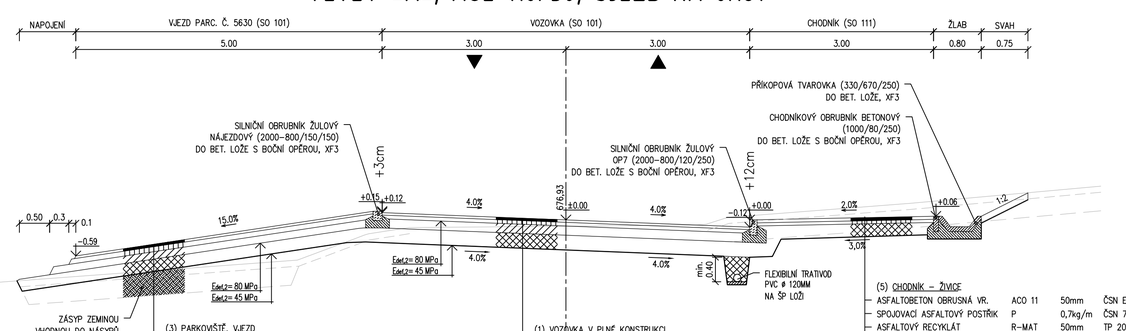

(3) PARKOVIŠTĚ, VJEZD

ASFALTOBETON OBRUSNÁ VR.	ACO 11+ 50/70	40mm	ČSN EN 13108–1
SPOJOVACÍ ASFALTOVÝ POSTŘIK	P	0,7kg/m	ČSN 73 6129
ASFALTOBETON PODKLADNÍ VR.	ACP 16+ 40/60	80mm	ČSN EN 13108–1
INFILTRAČNÍ ASFALTOVÝ POSTŘIK	P	1,5kg/m	ČSN 73 6129
KAMENIVO ZPEV. CEMENTEM	SC C8/10	120mm	ČSN 73 6124–1
ŠTĚRKODRŤ	ŠDa 0/32	200mm	ČSN 73 6126–1
CELKEM		440mm	

(1) VOZOVKA V PLNÉ KONSTRUKCI

ASFALTOBETON OBRUSNÁ VR.	ACO 11+ 50/70	40mm	ČSN EN 13108–1
SPOJOVACÍ ASFALTOVÝ POSTŘIK	P	0,7kg/m	ČSN 73 6129
ASFALTOBETON PODKLADNÍ VR.	ACP 16+ 40/60	80mm	ČSN EN 13108–1
INFILTRAČNÍ ASFALTOVÝ POSTŘIK	P	1,5kg/m	ČSN 73 6129
KAMENIVO ZPEV. CEMENTEM	SC C8/10	150mm	ČSN 73 6124–1
ŠTĚRKODRŤ	ŠDa 0/32	220mm	ČSN 73 6126–1
CELKEM		490mm	

(5) CHODNÍK – ŽIVICE

ASFALTOBETON OBRUSNÁ VR.	ACO 11	50mm	ČSN EN 13108–1
SPOJOVACÍ ASFALTOVÝ POSTŘIK	P	0,7kg/m	ČSN 73 6129
ASFALTOVÝ RECYKLÁT	R–MAT	50mm	TP 208
ŠTĚRKODRŤ	ŠDb 0/32	200m	ČSN 73 6126–1
CELKEM		MIN 300mm	

VĚTEV =A=, MO2 7.0/30, KM 0,320

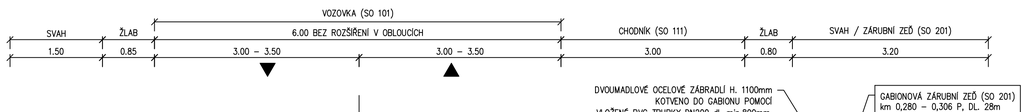

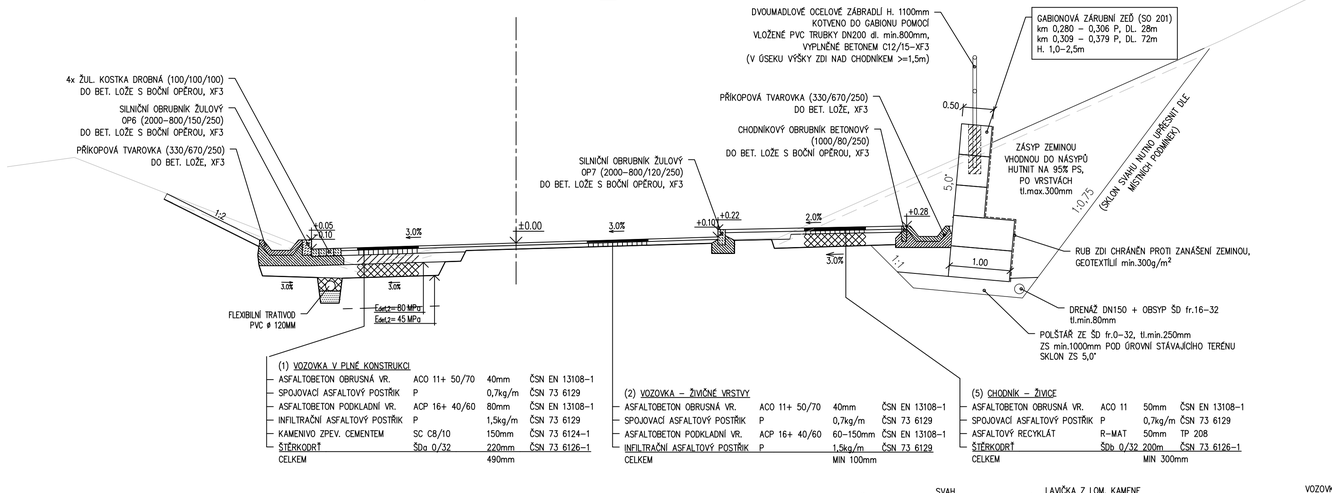

(1) VOZOVKA V PLNÉ KONSTRUKCI

ASFALTOBETON OBRUSNÁ VR.	ACO 11+ 50/70	40mm	ČSN EN 13108–1
SPOJOVACÍ ASFALTOVÝ POSTŘIK	P	0,7kg/m	ČSN 73 6129
ASFALTOBETON PODKLADNÍ VR.	ACP 16+ 40/60	80mm	ČSN EN 13108–1
INFILTRAČNÍ ASFALTOVÝ POSTŘIK	P	1,5kg/m	ČSN 73 6129
KAMENIVO ZPEV. CEMENTEM	SC C8/10	150mm	ČSN 73 6124–1
ŠTĚRKODRŤ	ŠDa 0/32	220mm	ČSN 73 6126–1
CELKEM		490mm	

(2) VOZOVKA – ŽIVIČNÉ VRSTVY

ASFALTOBETON OBRUSNÁ VR.	ACO 11+ 50/70	40mm	ČSN EN 13108–1
SPOJOVACÍ ASFALTOVÝ POSTŘIK	P	0,7kg/m	ČSN 73 6129
ASFALTOBETON PODKLADNÍ VR.	ACP 16+ 40/60	60–150mm	ČSN EN 13108–1
INFILTRAČNÍ ASFALTOVÝ POSTŘIK	P	1,5kg/m	ČSN 73 6129
CELKEM		MIN 100mm	

(5) CHODNÍK – ŽIVICE

ASFALTOBETON OBRUSNÁ VR.	ACO 11	50mm	ČSN EN 13108–1
SPOJOVACÍ ASFALTOVÝ POSTŘIK	P	0,7kg/m	ČSN 73 6129
ASFALTOVÝ RECYKLÁT	R–MAT	50mm	TP 208
ŠTĚRKODRŤ	ŠDb 0/32	200m	ČSN 73 6126–1
CELKEM		MIN 300mm	

VĚTEV =A=, KM 0.100

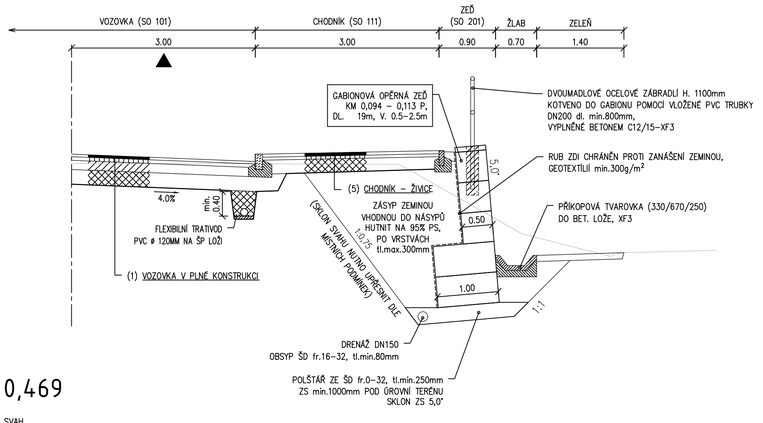

VĚTEV =A=, CHODNÍKOVÝ PŘEJEZD, KM 0,469

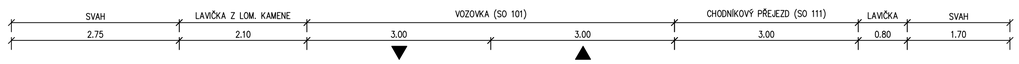

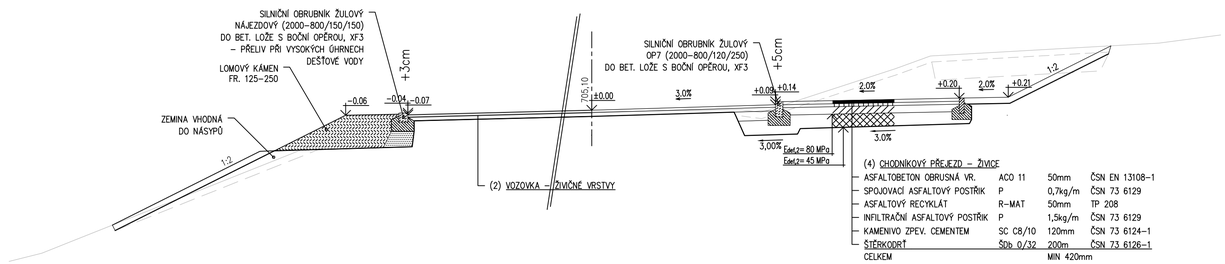

(4) CHODNÍKOVÝ PŘEJEZD – ŽIVICE

ASFALTOBETON OBRUSNÁ VR.	ACO 11	50mm	ČSN EN 13108–1
SPOJOVACÍ ASFALTOVÝ POSTŘIK	P	0,7kg/m	ČSN 73 6129
ASFALTOVÝ RECYKLÁT	R–MAT	50mm	TP 208
INFILTRAČNÍ ASFALTOVÝ POSTŘIK	P	1,5kg/m	ČSN 73 6129
KAMENIVO ZPEV. CEMENTEM	SC C8/10	120mm	ČSN 73 6124–1
ŠTĚRKODRŤ	ŠDb 0/32	200m	ČSN 73 6126–1
CELKEM		MIN 420mm	

INVESTOR SO:	(1) PARDUBICKÝ KRAJ, KOMENSKÉHO NÁM. 125, 532 11 PARDUBICE		Royal HaskoningDHV Sokolovská 100/94 Praha 8, rhdhv.cz tel. 236 080 555 email: dhvcr@rhdhv.com
STUPEŇ PD:	PDPS - DOKUMENTACE PRO PROVÁDĚNÍ STAVBY		
VEDOUCÍ PR.	ING. M. JONÁŠ	ARCHIV. Č. CA 1292	
STAVEB.ČÁST:	**SO 101** POZEMNÍ KOMUNIKACE, VĚTEV A		ZPRACOVATEL ČÁSTI: HaskoningDHV Czech Republic Kancelář: Černopolní 39, Brno tel. 545 425 230
ZODP. PROJEKTANT:	ING. V. STARÝ		
VYPRACOVAL:	ING. M. JONÁŠ, ING. V. NOHÁL		
NÁZEV STAVBY:	III/312 27 DOLNÍ MORAVA, PRODLOUŽENÍ A ZOKRUHOVÁNÍ SILNICE, ETAPA 1	FORMÁT: 8xA4 / MĚŘÍTKO: 1:50	DATUM: 3/2019
VÝKRES:	**VZOROVÉ PŘÍČNÉ ŘEZY VĚTVÍ A**	Č. PARÉ:	Č. VÝKRESU: B.101.4