PŮDORYS STĚN

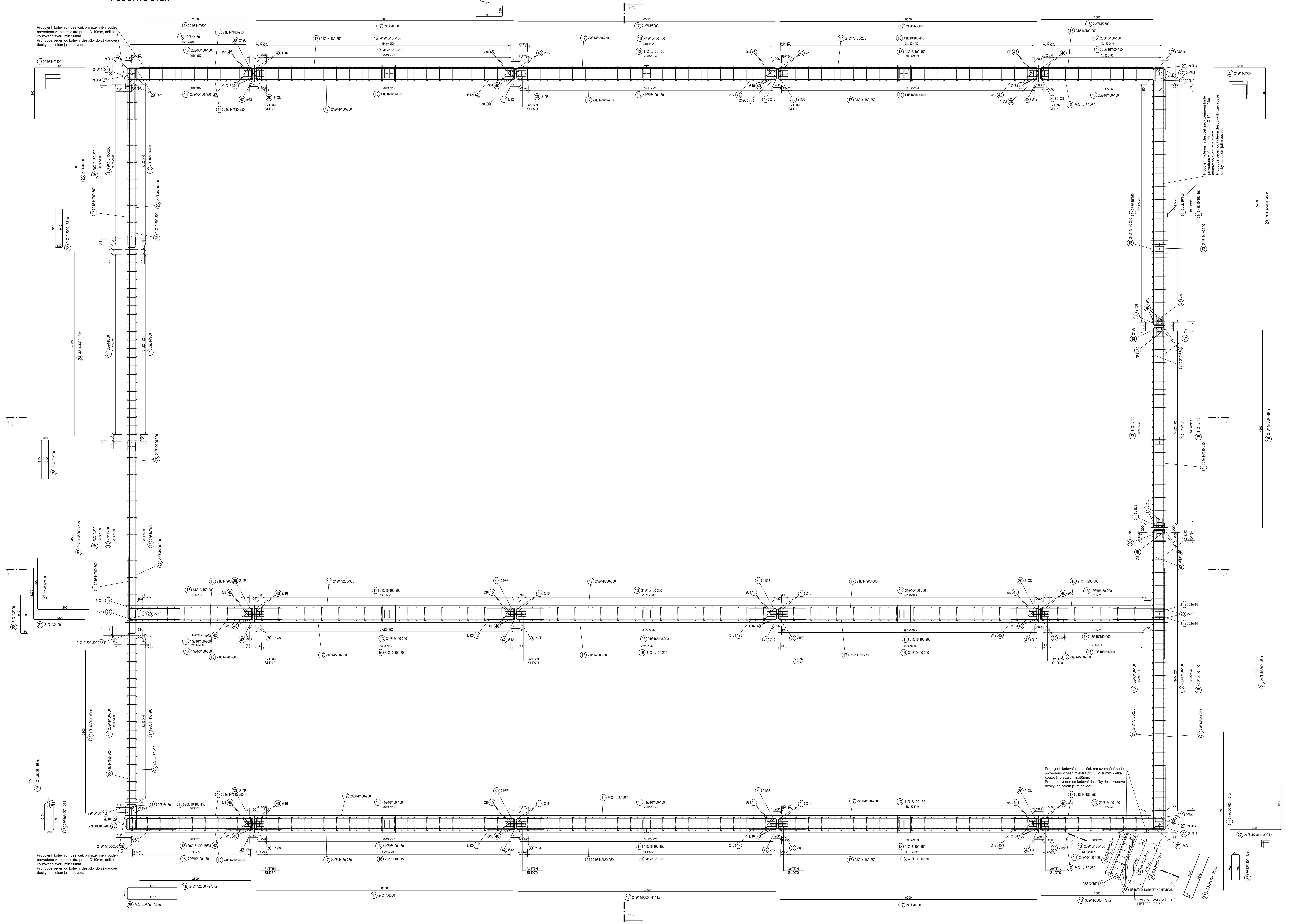

TABULKA VÝZTUŽE

Č. pol	D [mm]	Délka [m]	Počet ks.	Délka B500B 8	10	12	14	16	20	25
1	25	3.500	1122							3927.000
2	16	8.000	216					1728.000		
3	20	5.000	214						1070.000	
4	20	9.500	214						2033.000	
5	20	6.000	214						1284.000	
6	20	11.000	214						2354.000	
7	20	6.000	159						954.000	
8	14	8.500	160				1360.000			
9	14	6.000	80				480.000			
10	14	9.400	160				1504.000			
11	20	2.000	90						180.000	
12	14	1.500	84				126.000			
13	16	5.200	1210					6292.000		
14	14	1.510	42				63.420			
15	12	1.500	43			64.500				
16	10	1.500	559		838.500					
17	14	6.000	414				2484.000			
18	14	2.600	276				717.600			
19	14	4.600	48				220.800			
20	14	5.700	48				273.600			
21	14	6.700	48				321.600			
22	14	4.500	42				189.000			
23	14	3.800	50				190.000			
24	14	4.300	8				34.400			
25	10	1.950	27		52.650					
26	14	2.600	24				62.400			
27	14	2.400	300				720.000			
28	10	2.000	63		126.000					
29	10	5.250	16		84.000					
30	8	1.500	588	882.000						
31	12	2.300	25			57.500				
32	20	3.700	16						59.200	
33	14	6.000	80				480.000			
34	20	6.000	159						954.000	
35	8	0.500	1910	955.000						
36	8	0.400	180	72.000						
37	12	1.400	8			11.200				
38	16	1.000	118					118.000		
40	16	5.000	168					840.000		
42	12	1.500	672			1008.000				
45	8	1.000	174	174.000						
Celková délka				2083.000	1101.150	1141.200	9226.820	8978.000	8888.200	3927.000
Specifická hmotnost				0.395	0.617	0.888	1.208	1.578	2.466	3.853
Hmotnost [kg]				822.785	679.410	1013.386	11145.999	14167.284	21918.301	15130.731
Hmotnost celkem				64877.895						

DISTANČNÍ VLOŽKY PRO ŽB DESKU NEJSOU VYKÁZÁNY , BUDOU POUŽITY DLE ZVYKLOSTÍ DODAVATELE VÝZTUŽE.

M 1:10
DET. V MÍSTĚ KOVÁNÍ K1

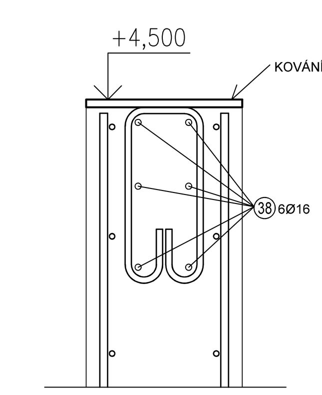

PŮDORYS

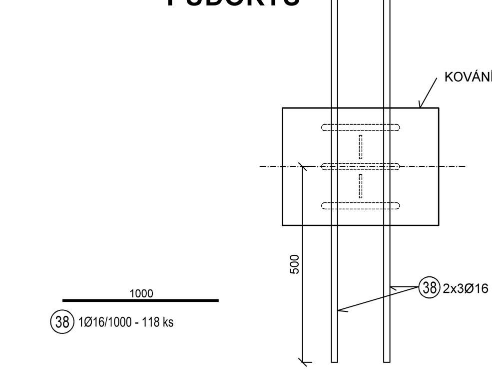

POZNÁMKA:
K PROPOJENÍ DESTIČEK PRO UZEMNĚNÍ BUDE POUŽIT PRUT Ø10,DL.120bm - 74kg (NENÍ SOUČÁSTÍ VÝKAZU)

JEDNOTLIVÉ DESTIČKY (6ks) MUSÍ BÝT NAVZÁJEM PROPOJENY SAMOSTATNÝM PRUTEM Ø10. TYTO PRUTY MUSÍ BÝT K SOBĚ SVAŘOVÁNY, ABY TVOŘILY UCELENÝ OKRUH. STEJNĚ TAK MUSÍ BÝT PŘIVAŘENY K ZEMNÍCÍM DESTIČKÁM. PŘESNÉ ŘEŠENÍ BUDE ODSOUHLASENO PROJEKTANTEM ELEKTRO.

DO DILATAČNÍCH SPÁR STĚN BUDOU VLOŽENY SMYKOVÉ TRNY. V MÍSTĚ OSAZENÍ BUDE VYVÁZÁNA DOPLŇUJÍCÍ VÝZTUŽ. OSAZENÍ TRNŮ MUSÍ BÝT PROVEDENO DLE TECHNICKÝCH PODKLADŮ VÝROBCE .

POZNÁMKY:
1/ VÝZTUŽ JE KÓTOVÁNA K VNĚJŠÍMU POVRCHU, KRYTÍ VÝZTUŽE K POVRCHU VLOŽEK.
2/ UVÁDĚNÉ DÉLKY JSOU VZTAŽENY K VNĚJŠÍMU POVRCHU, POLOMĚRY OBLOUKŮ KE STŘEDNICI. NEZNAČENÉ POLOMĚRY JSOU 1/2 Dr,min , NEZNAČENÉ ÚHLY 45°, 90° a 180°.

BETON OPĚRNÉ STĚNY C30/37, XC4,XD2, XF2
PODKLADNÍ BETON C12/15 XC0
OCEL S 235; 11 375, R 10 505; B500B
ELEKTRODY E 44.83

POZNÁMKA:
MIN. KRYTÍ JE 35mm

0,000 = ÚROVEŇ ČISTÉ PODLAHY 1.NP = 338,700 m.n.m. BpV

Název stavby:	**VÝSTAVBA HALY NA SŮL A INERT SVITAVY**
Místo stavby:	k.ú. Moravský Lačnov, areál SÚS Svitavy, parc. č.342/3, 343/3, parc.č. st. 838/2
Objednatel:	Správa a údržba silnic Pardubického kraje, Doubravice 98, 533 53 Pardubice
Generální projektant:	APOLO CZ s.r.o., Tyršova 155, 572 01 Polička
Autor návrhu:	Ing. Karel Marek
HIP:	Ing. Karel Marek
Projektant:	Ing. Martin Šabata
Zodp. projektant:	Ing. Martin Šabata
Kraj:	Pardubický
Stav. úřad:	Svitavy
Stupeň PD:	DOKUMENTACE PRO SPOLEČNÉ POVOLENÍ
Objekt:	D1-01 SKLAD SOLI
Část:	D1-01-2B STAVEBNĚ KONSTRUKČNÍ ČÁST - BETONOVÉ KCE.
Obsah přílohy:	VÝKRES VÝZTUŽE - PŮDORYS STĚN
Formát	
Revize:	00
Číslo zakázky:	P2619
Datum	12/2019
Označení přílohy:	D1-01-2B.2.3
Měřítko:	1:25, 1:10
Číslo paré:	
Autorizační razítko:	

apolo
APOLO CZ s.r.o.
Tyršova 155,
572 01 Polička
+420 461 722 204
apolo@apolocz.cz
www.apolocz.cz