PŮDORYS
1:75

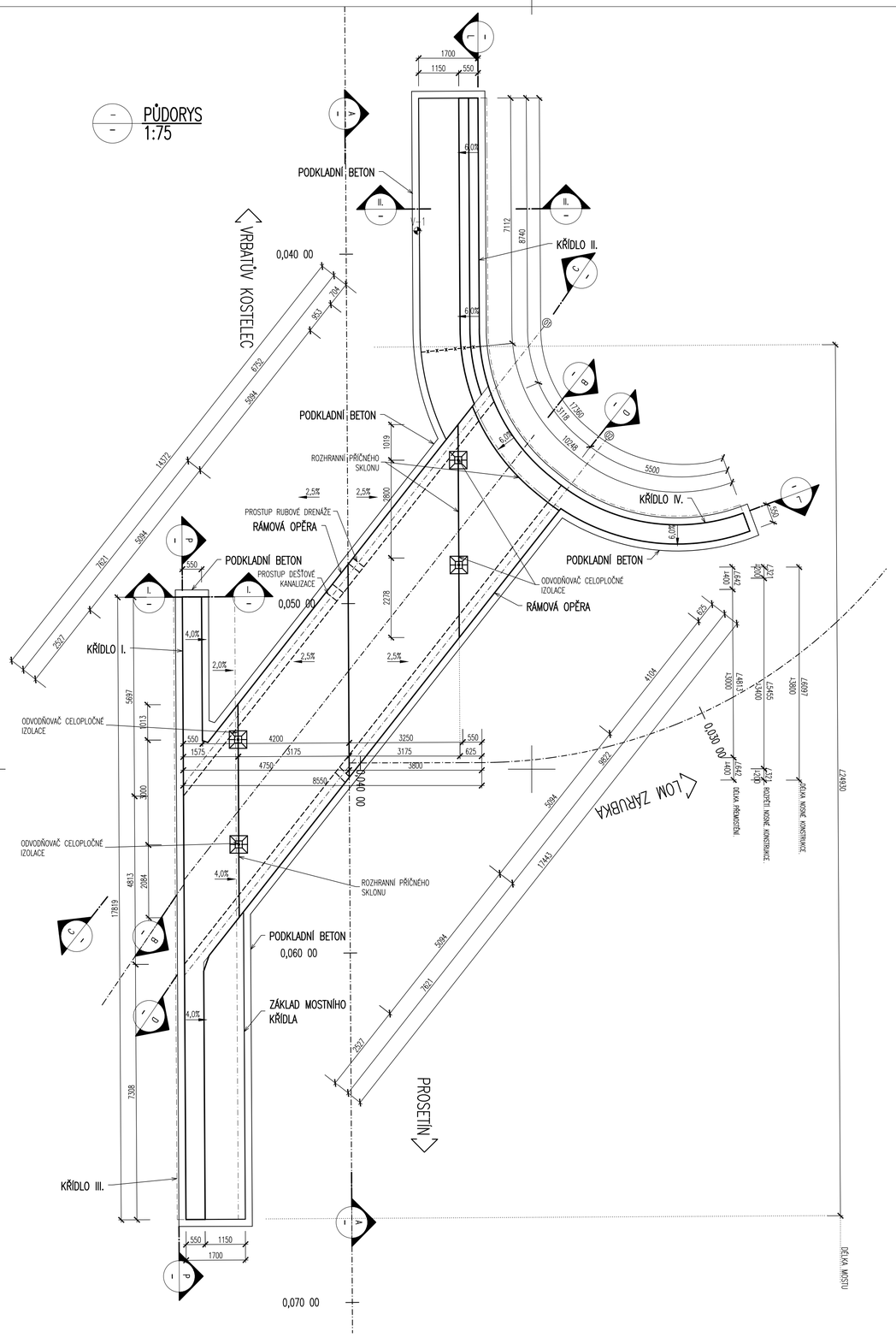

VYTYČOVACÍ SCHEMA
1:200

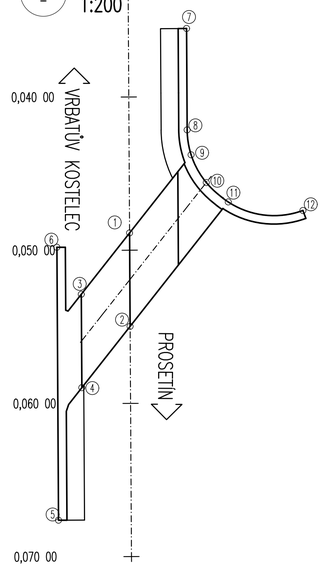

VYTYČOVANÉ BODY

VYTYČOVACÍ SCHEMA

SOUŘADNÝ SYSTÉM S-JTSK

Č.BODU:	Y[m]	X[m]	POZNÁMKA
1	637346.124	1083915.075	
2	637346.089	1083921.171	
3	637349.276	1083919.077	
4	637349.241	1083925.173	
5	637350.765	1083933.825	
6	637350.869	1083916.006	
7	637342.403	1083901.727	
8	637342.364	1083908.345	
9	637342.106	1083909.972	
10	637341.115	1083911.785	
11	637339.683	1083913.050	
12	637334.805	1083913.606	

POZNÁMKY – OBECNÉ:

- **PŘESNOST VYTYČENÍ A PŘÍPUSTNÉ ODCHYLKY JSOU DÁNY:**
  ČSN 73 0420 – Přesnost vytyčování staveb
  ČSN 01 3419 – Výkresy ve stavebnictví. Vytyčovací výkresy staveb
  ČSN 73 0212 – Geometrická přesnost ve výstavbě, kontrola přesnosti
  TKP KAPITOLA 1., PŘÍLOHA č.9
  TKP KAPITOLA 16, 18. A DALŠÍ SOUVISEJÍCÍ.

- **TŘÍDY PŘESNOSTI (dle TKP 1.):**

KONSTRUKČNÍ ČÁST MOSTU:	TŘÍDA PŘESNOSTI:
– ZEMNÍ PRÁCE	NENÍ POŽADOVÁNA
– ZÁKLADY, KROMĚ PILOT A PODZEMNÍCH STĚN	TŘÍDA 12
– ČÁSTI ZÁKLADŮ NA KTERÉ NAVAZUJÍ PODPĚRY	TŘÍDA 11
– OPĚRY MIMO ÚLOŽNÝCH PRAHŮ, PILOTY KONSTRUKCE PRO ODVOD SRÁŽKOVÉ VODY	TŘÍDA 11
– PILÍŘE, NOSNÉ ŽELEZOBETONOVÉ KONSTRUKCE, ÚL. PRAHY, SVODIDLA	TŘÍDA 10
– SVRŠEK MOSTU, PŘEDPJATÉ KONSTRUKCE, BLOKY POD LOŽISKA	TŘÍDA 9

- **TOLERANCE ROVNOSTI (dle TKP 1.):**

VZTAŽNÁ DÉLKA [m]	2	4	8	10
TOLERANCE V mm (OBECNÁ HODNOTA)	10	15	20	25
TOLERANCE V mm (ŘÍMSY, ZÁBRADLÍ A OBRUBNÍKY)	6	10	12	15

- **MEZNÍ ODCHYLKY SVISLOSTI SVISLÝCH PLOCH (dle TKP 1.):**

VÝŠKA	h
MEZNÍ ODCHYLKA [mm] VIDITELNÝCH PLOCH A HRAN OBECNĚ	h/300
MOSTNÍCH PILÍŘŮ	h/400
MEZNÍ ODCHYLKA [mm] NEVIDITELNÝCH PLOCH A HRAN	h/200

- **PŘÍPUSTNÉ ODCHYLKY:**

ZÁKLADY – TKP 18. NEBO ČSN EN 13670 (TOLERANČNÍ TŘÍDA 1):
- POLOHA ZÁKLADU V PŮDORYSU, VZTAŽENÁ K SEKUNDÁRNÍM PŘÍMKÁM: *± 25 mm*
- POLOHA ZÁKLADU VE SVISLÉM SMĚRU VZTAŽENÁ K SEKUNDÁRNÍ ÚROVNI: *± 20 mm*

POŽADAVKY NA POVRCH BETONOVÉ MOSTOVKY – ČSN 73 6242:
- ROVINNOST: *l = 2,0 m* *8 mm*
- ODCHYLKY PŘÍČNÉHO SKLONU: *max. ±0,5%*
- ODCHYLKY OD PROJEKTOVANÝCH VÝŠEK: *max. ±20mm*

TOLERANCE PRO ROVINNOST POVRCHŮ A PŘÍMOST HRAN – ČSN EN 13670 (TOLERANČNÍ TŘÍDA 1):
- ROVINNOST – POVRCH VE STYKU S BEDNĚNÍM NEBO HLAZENÝ (NEPLATÍ PRO POVRCH MOSTOVKY A VYROVNÁVACÍ VRSTVY):
  CELKOVĚ *l = 2,0 m* *9 mm*
  MÍSTNĚ *l = 0,2 m* *4 mm*
- ROVINNOST – POVRCH BEZ STYKU S BEDNĚNÍM:
  CELKOVĚ *l = 2,0 m* *15 mm*
  MÍSTNĚ *l = 0,2 m* *6 mm*
- KOSOÚHLOST PŘÍČNÉHO ŘEZU:
  větší z a/25 nebo b/25, ale ne více než ± 30 mm
- PŘÍMOST HRAN:
  pro délky l < 1,0 m *± 8 mm*
  pro délky l > 1,0 m *± 8 mm/m, ale ne více než ± 20 mm*

PRŮŘEZY– TKP 18. NEBO ČSN EN 13670 (PLATÍ TOLERANČNÍ TŘÍDA 1, KROMĚ PŘEDPÍNACÍ VÝZTUŽE):
- li – ROZMĚRU PRŮŘEZU (NOSNÁ KONSTRUKCE, DESKA, PILÍŘ)

ROZMĚR	TOLERANČNÍ TŘÍDA 1	TOLERANČNÍ TŘÍDA 2	
li < 150 mm	*±10 mm*	*±5 mm*	
li = 400 mm	*±15 mm*	*±10 mm*	
li >= 2500 mm	*±30 mm*	*±30 mm*	*(MEZILEHLÉ HODNOTY SE INTERPOLUJÍ)*

- PRAVOÚHLOST PŘÍČNÉHO ŘEZU
  a ... ROZMĚR PŘÍČNÉHO ŘEZU *VĚTŠÍ Z ±0,04 a NEBO ±10 mm, ALE NE VÍCE NEŽ ±20 mm*

MATERIÁLY

KONSTRUKČNÍ BETONY:
dle TKP 18. a dle ČSN EN 206

ZÁKLADOVÁ DESKA	C30/37	XF3, XA1 – Cl 0,40; Dmax 22 – S4
OPĚRY A KŘÍDLA	C30/37	XF2, XD1 – Cl 0,40; Dmax 22 – S4
NOSNÁ KONSTRUKCE	C30/37	XF2, XD1 – Cl 0,40; Dmax 22 – S4
ŘÍMSY A CHODNÍKY	C30/37	XF4, XD3 – Cl 0,40; Dmax 16 – S4

NEKONSTRUKČNÍ BETONY:
dle TKP 18. a dle ČSN EN 206

PODKLADNÍ BETON (kamenná dlažba)	C20/25n	XF3 – Cl 1,0; Dmax 22 – S2
PODKLADNÍ BETON (lože pro drenáže)	C 8/10	X0
PODKLADNÍ BETON (pro základy, př. desky)	C 8/10	X0

VÝZTUŽ:
označení dle ČSN EN 10080, EN 1013B

BETONÁŘSKÁ VÝZTUŽ	B 500B

- **ÚPRAVA POVRCHŮ (dle TKP 18.):**

POVRCHOVÁ ÚPRAVA BETONOVÝCH KONSTRUKCÍ BUDE PROVEDENA DLE NÍŽE UVEDENÝCH POPISŮ:
- **Aa** – VEŠKERÉ NEVIDITELNÉ PLOCHY
- **C1a** – RUBOVÉ PLOCHY STOJEK A KŘÍDEL
- **C1d** – POVRCH NOSNÉ KONSTRUKCE
- **C1d** – VYBRANÉ PLOCHY KŘÍDEL A RÁMOVÉ STOJKY
- **Bd** – VIDITELNÉ PLOCHY (BOKORYS ŘÍMS MOSTU)
- **C1d** – PODHLED ŘÍMS A ODRAZNÁ ČÁST ŘÍMS A CHODNÍKŮ
- **Ed** – POVRCH ŘÍMS A CHODNÍKU, POVRCH POPRSNÍCH ZDÍ (STRIÁŽ)

KATEGORIE POVRCHOVÉ ÚPRAVY BETONOVÝCH KONSTRUKCÍ PODLE POUŽITÉHO BEDNÍCÍHO MATERIÁLU:
- A: Nehoblovaná prkna na sraz.
- B: Hoblovaná prkna na polodrážku se zkosením nebo bez zkosení hran prken.
- C1: Vodovzdorná překližka nebo ocelové bednění.
- C2: Celoplošné vícevrstvé desky se strukturou dřeva (drážkované) zpevněné povrchově pečetící pryskyřičnou vrstvou.
- D: Speciální druhy bednění (reliéfový pohledový beton, vymývaný pohledový beton, speciální vložky do bednění apod.).
- E: Úprava nebednějících ploch – Úprava dřevěným hladítkem bez použití přídavné vody. Pochozí a pojížděné plochy se upraví stříží (zdrsněním).

KATEGORIE POVRCHOVÉ ÚPRAVY BETONOVÝCH KONSTRUKCÍ PODLE DOSAŽENÉ KVALITY POVRCHU:
- a: Povrch s drobnými vadami – Po odbednění odstraněny drobné odštěpky a přetoky. Větší prohlubně reprofilovány speciálními hmotami (maltami) Odchylky barvy, odstínu a struktury betonu nejsou na závadu. V případě podkladů izolací proti vodě nebo zemní vlhkosti musí povrch splňovat požadavky pro příslušný izolační systém.
- b: Jednotný a jednobarevný povrch – Povrch s jednotnou barvou, odstínem a strukturou bez odchylek uvedených v bodě a), s možností opravy lokálních defektů speciálními stěrkovými nebo reprofilačními hmotami.
- c: Opracovaný povrch betonu – povrch s jednotnou barvou, odstínem a strukturou bez odchylek uvedených v bodě a) a b), upravený pemrlováním, vymýváním (obnažení struktury cca 2 mm) nebo otryskáním abrazivem tak, aby byla patrná struktura betonu, případně povrch se strukturou vytvořenou stříkaným betonem bez dalších úprav.
  Kategorie c) musí být vždy podrobně specifikována v ZDS.
- d: Pohledový beton s dále definovanými povrchovými vlastnostmi – Povrch s jednotnou barvou, odstínem a strukturou bez odchylek uvedených v bodě a) a b). Žebírka vzniklá ve spárách mezi prvky bednění mohou mít max. šířku 3 mm. Připouští se sražení hran, žebírek (ze spár mezi prkny) po odbednění. Požaduje se vodotěsná výplň míst konstrukčních prostupů reprofilační maltou s přebroušením vysokootáčkovou bruskou se vzduchem chlazeným diamantovým brusným kotoučem. Povrchy musí být souosé, jednotné, uzavřené, rovné a bez větších pórů.
- e: Povrch se zvláštní úpravou podle individuálního požadavku ZDS, (např. předepsaný druh a barva složek betonu).

D.1.
PDPS

SOUŘADNICOVÝ SYSTÉM: S-JTSK
VÝŠKOVÝ SYSTÉM: BpV

KRESLIL:	KOLEKTIV		MDS PROJEKT
ZPRACOVAL:	KOLEKTIV		FÖRSTEROVA Č.P. 175, 566 01 VYSOKÉ MÝTO EMAIL: MDS@MDSPROJEKT.CZ
TECHNICKÁ KONTROLA:	ING. MARTIN ROUŠAR		
ZODPOVĚDNÝ PROJEKTANT:	ING. JAN BURSA		
HLAVNÍ PROJEKTANT:	ING. JAN BURSA		
KRAJ: PARDUBICKÝ	OKRES: CHRUDIM	OBEC: PROSETÍN	STUPEŇ: PDPS
INVESTOR: PARDUBICKÝ KRAJ, KOMENSKÉHO NÁMĚSTÍ 125, 532 11 PARDUBICE			ZAK.ČÍSLO: 2185-20-4
AKCE: REKONSTRUKCE MOSTU EV. Č. 3061-2 PROSETÍN			ARCHIVNÍ ČÍSLO: 2185
OBJEKT: D.1. STAVEBNÍ ČÁST			DATUM: 05/2020
			FORMÁT: 8xA4
			MĚŘÍTKO: 1:50; 200
OBSAH: TVAR NOSNÉ KONSTRUKCE			ČÍSLO SOUPRAVY: / ČÍSLO PŘÍLOHY: D.1.6.